CH10234P

Bain douche mélangeur
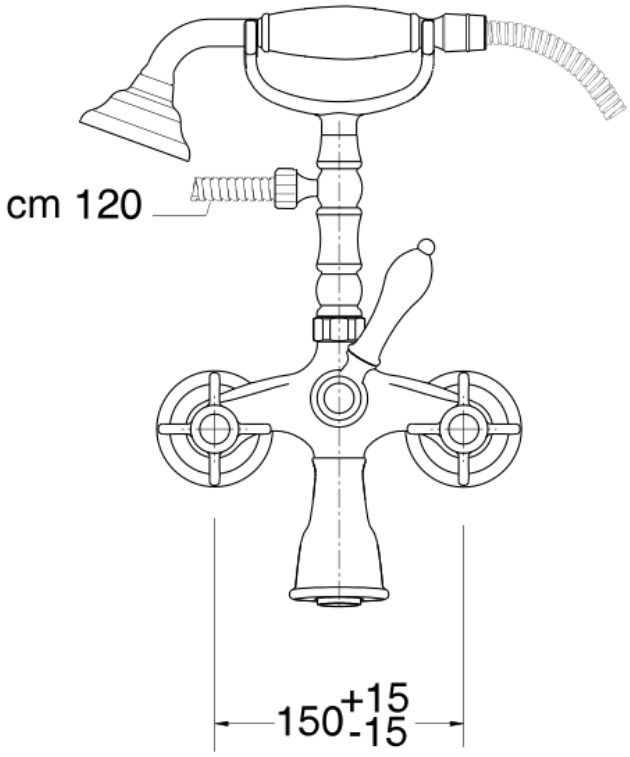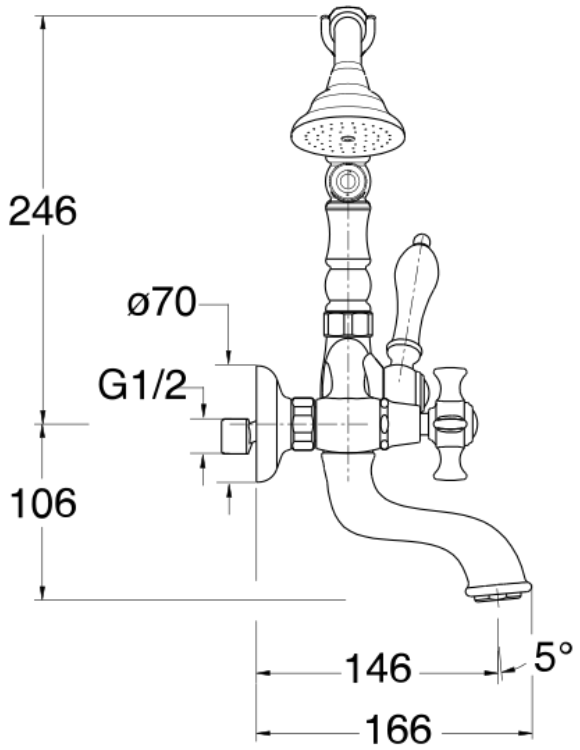
CRISTINA
RUBINETTERIE
ondyna