CH10252
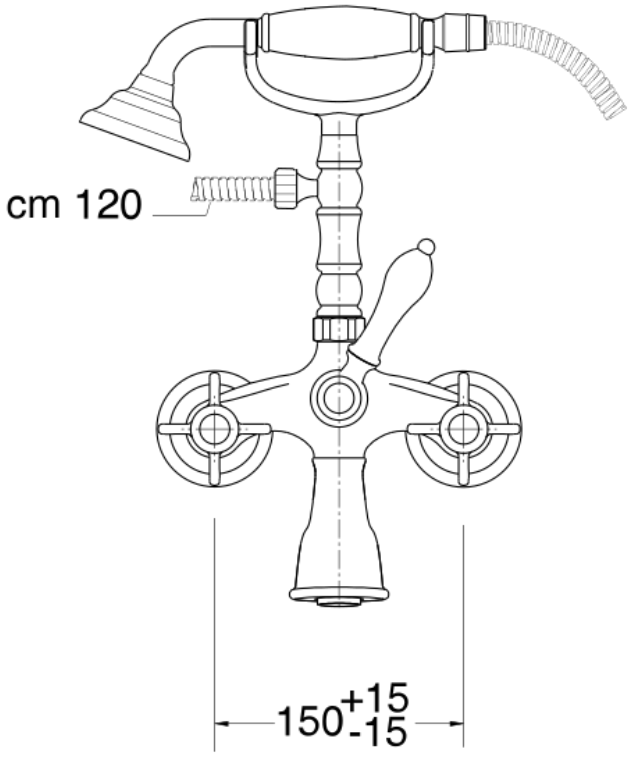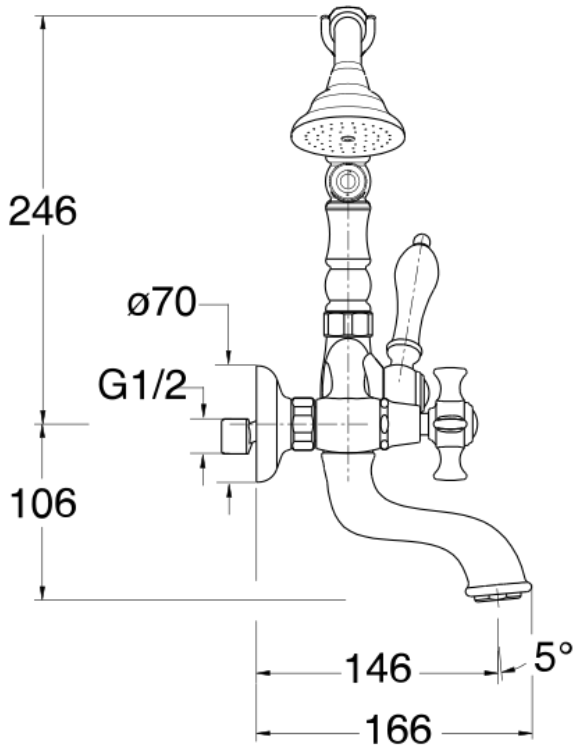
Bain douche mélangeur