CH10839

Mélangeur lavabo
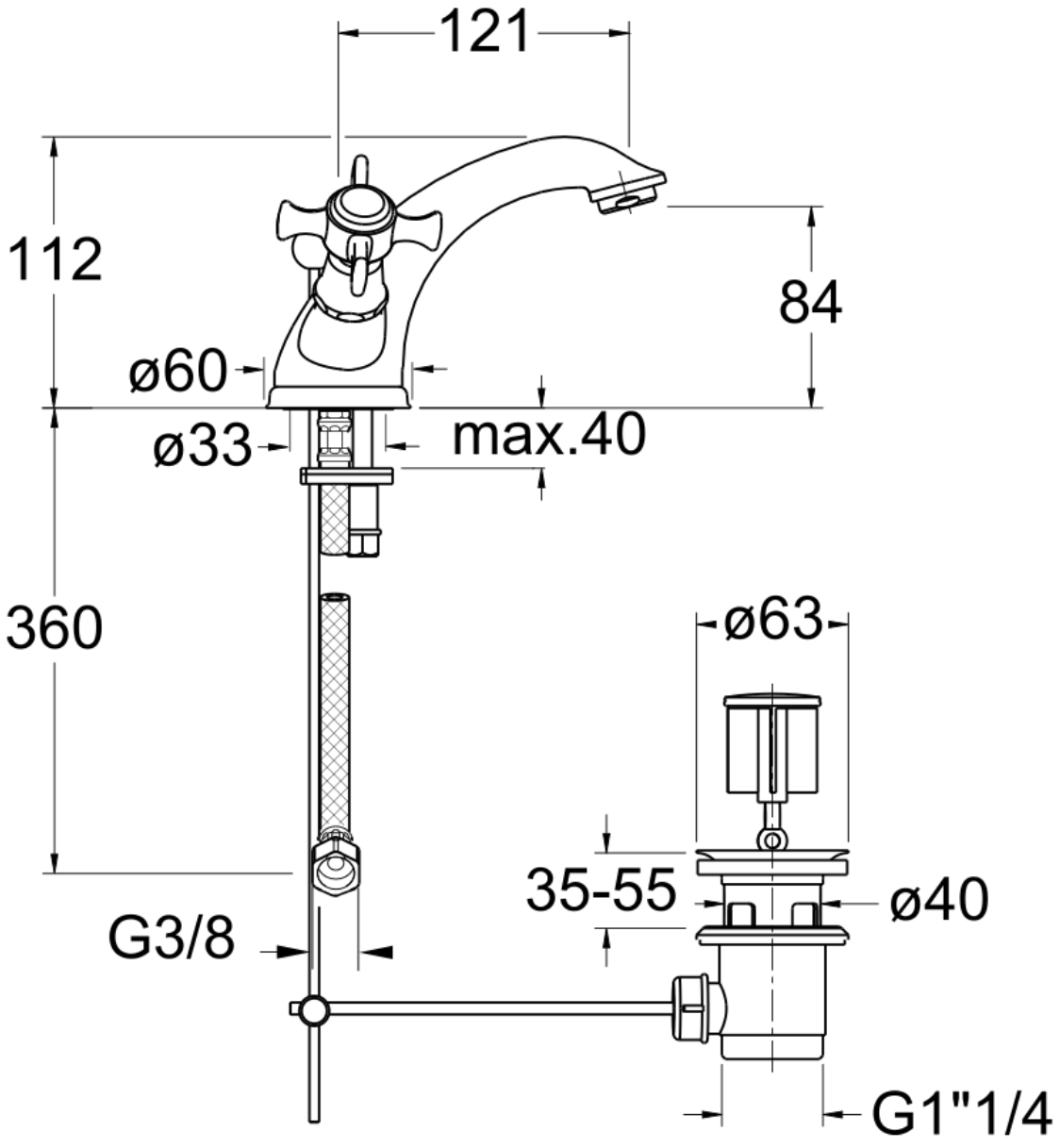
CRISTINA
RUBINETTERIE
ondyna