CH12239

Douche mélangeur
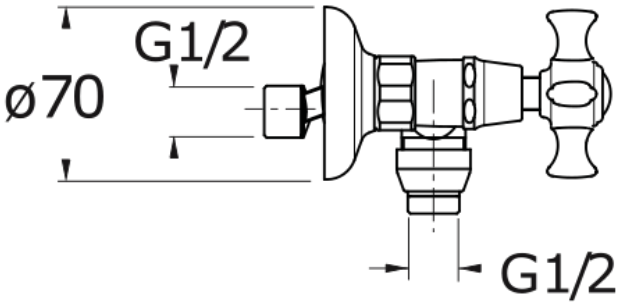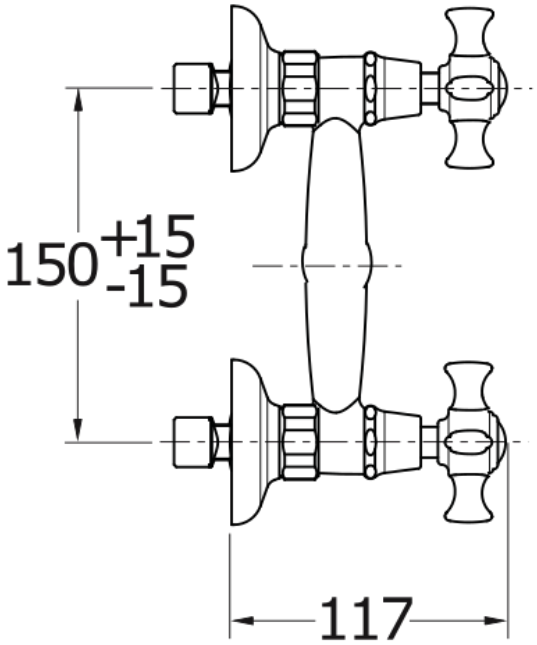
CRISTINA
RUBINETTERIE
ondyna