CL20151
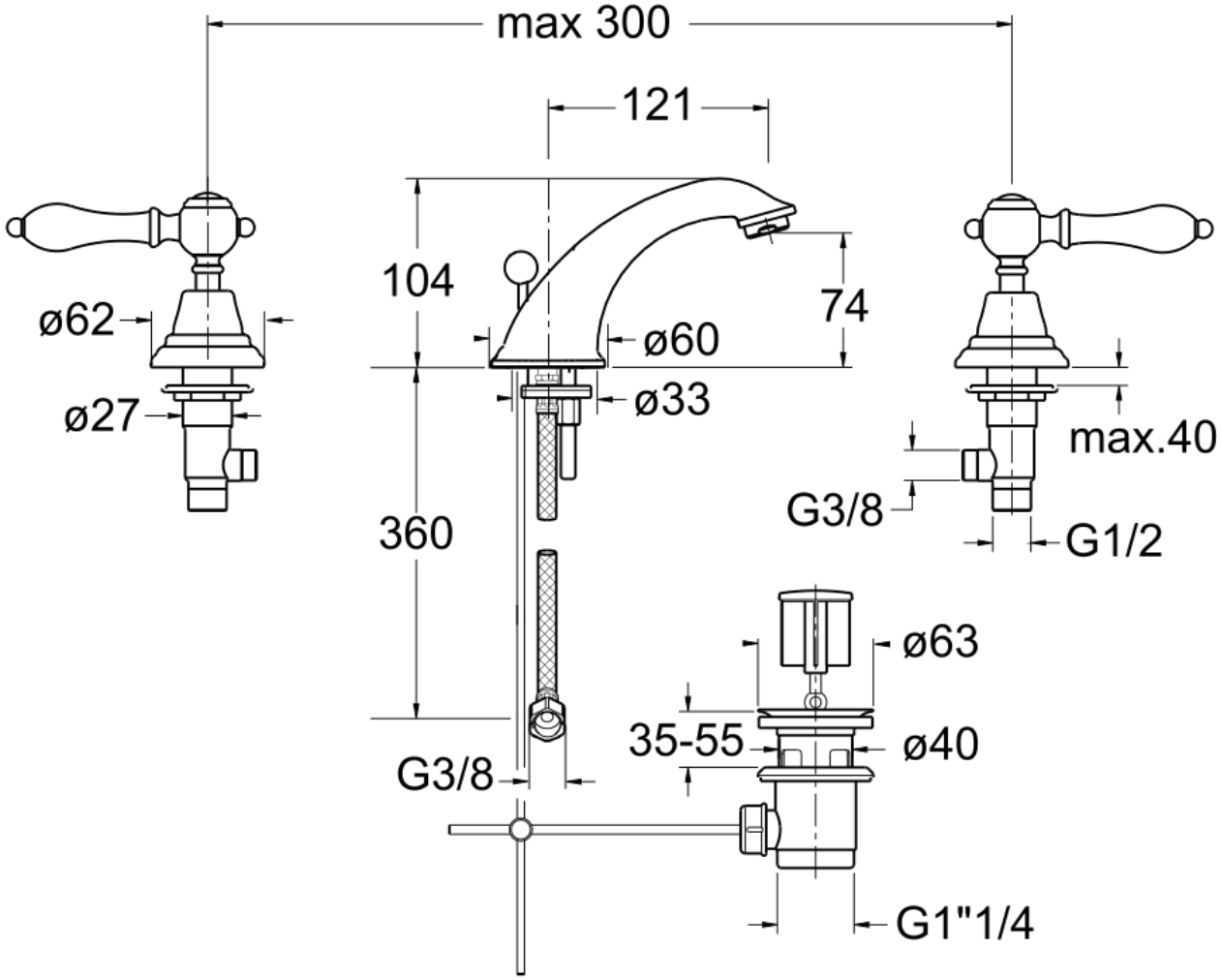
Mélangeur lavabo 3 trous