CR11313
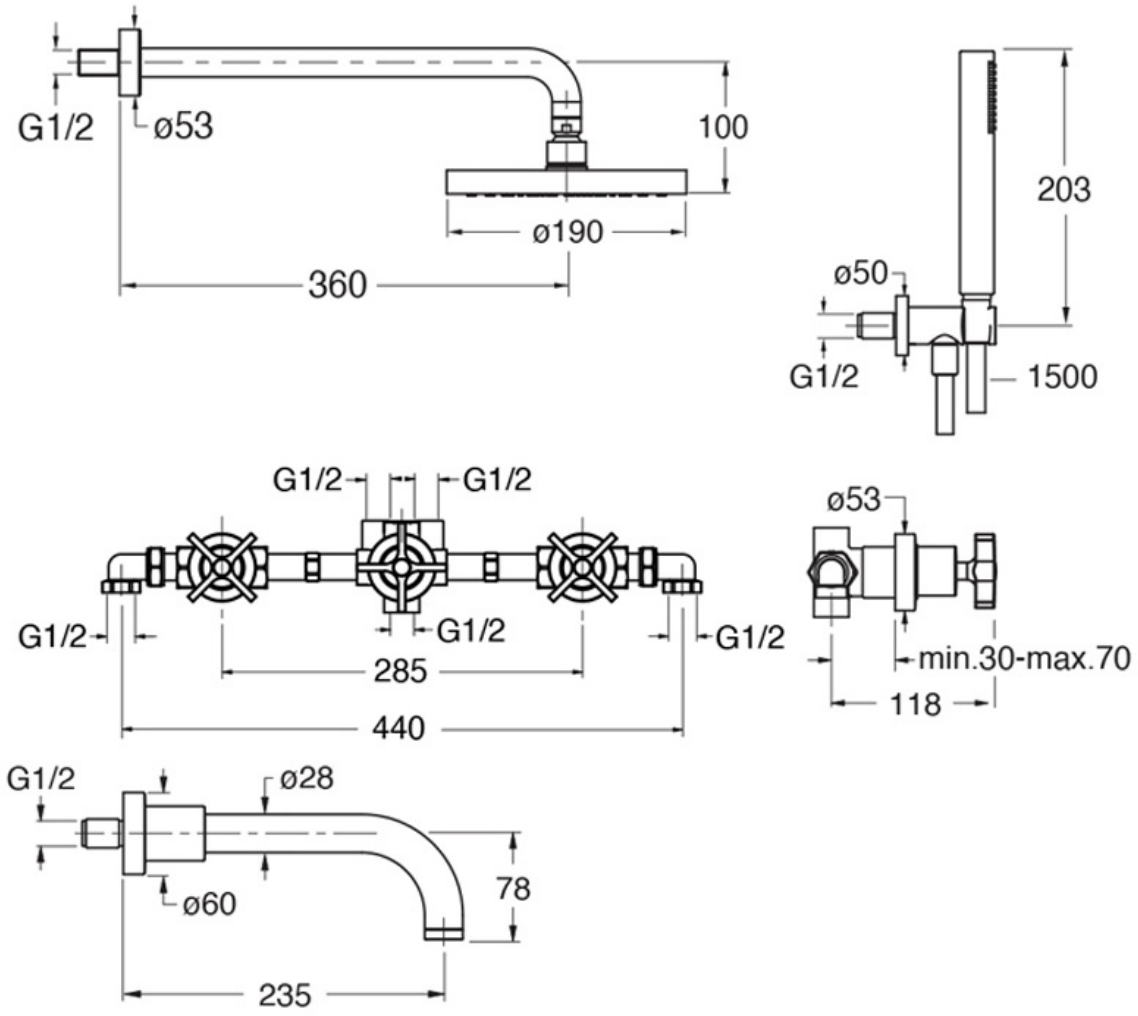
Mélangeur bain douche encastré COMPLET