CS20100

Mécanisme mitigeur
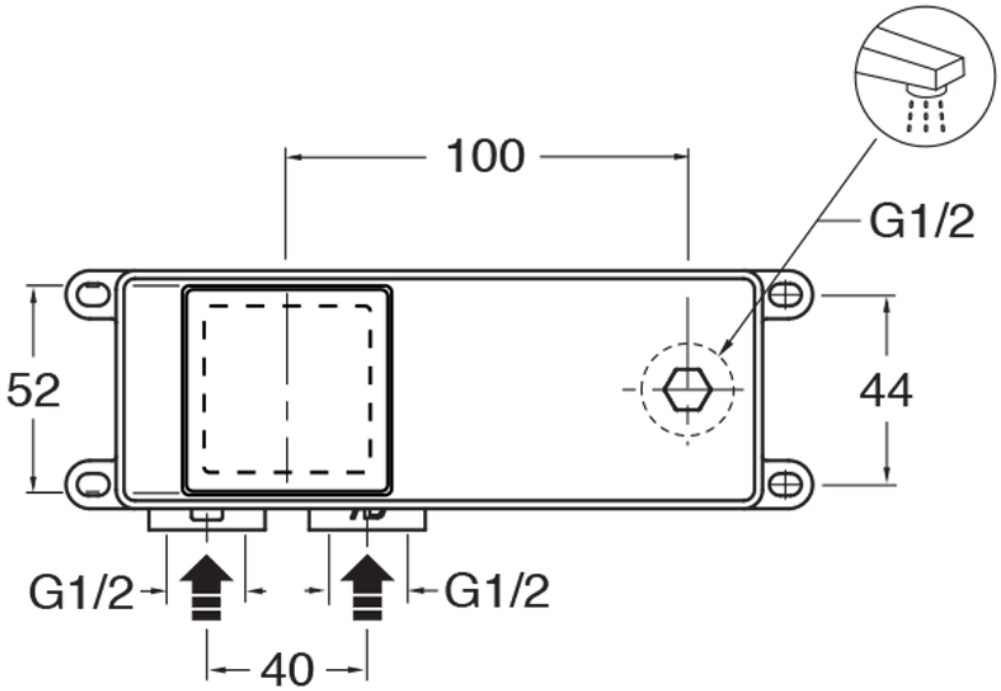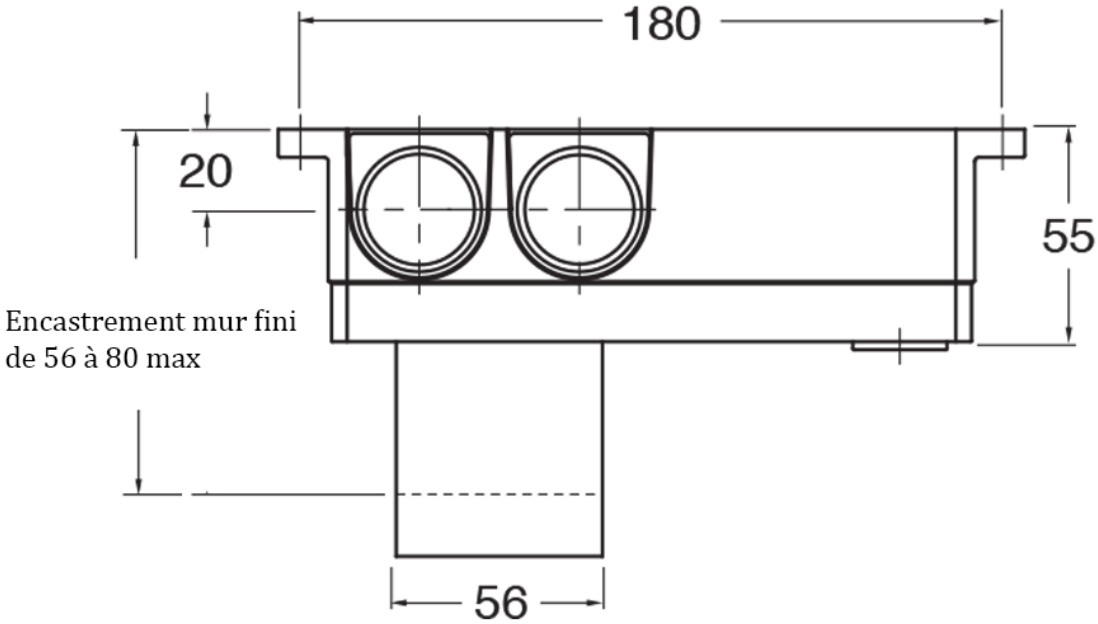
CRISTINA RUBINETTERIE
ondyna