CS81200

Mécanisme thermostatique
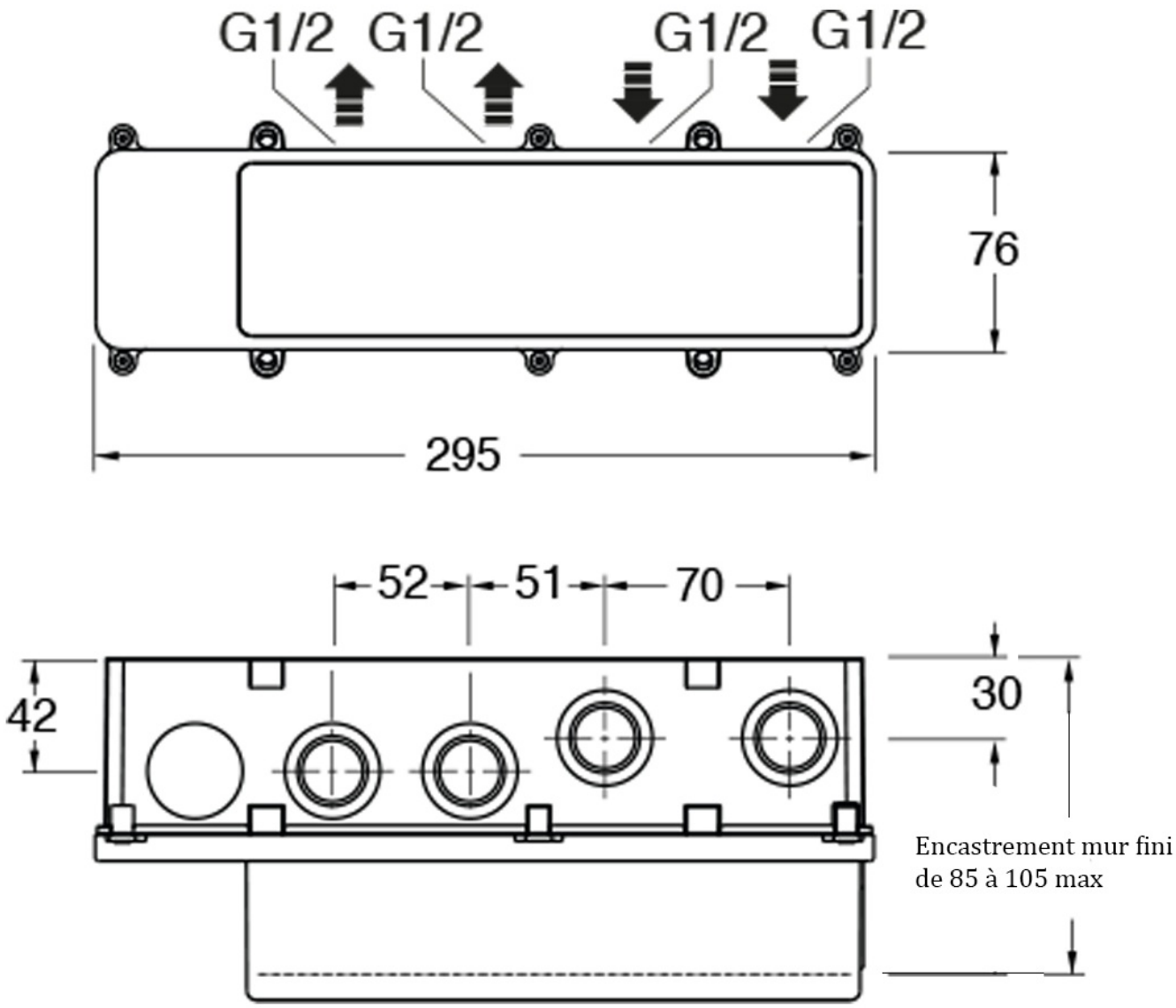
CRISTINA RUBINETTERIE
ondyna