ES15751
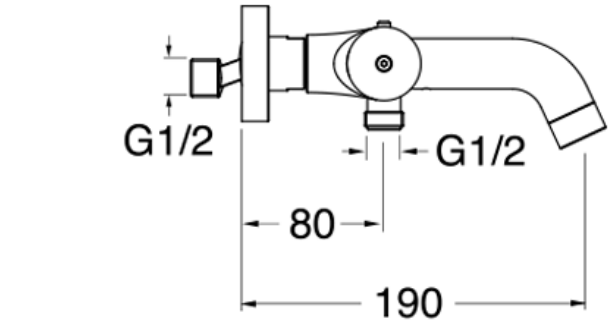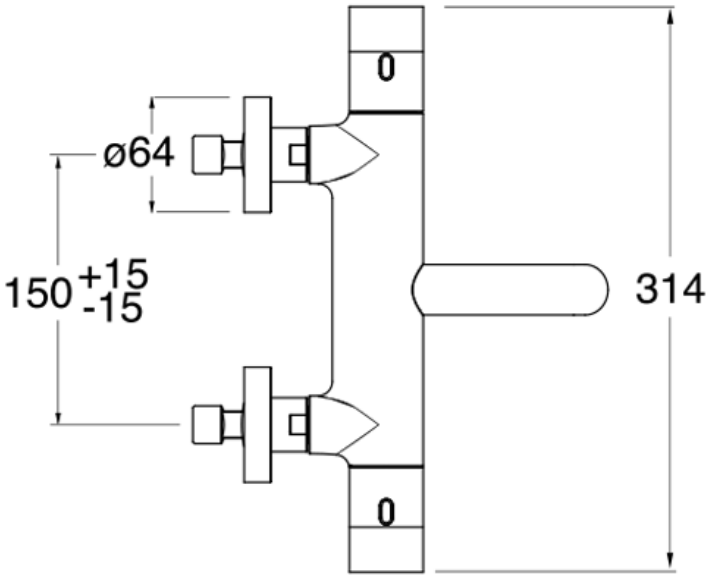
Mitigeur thermostatique bain douche