ES15777
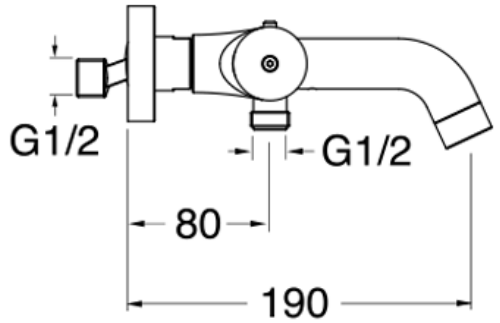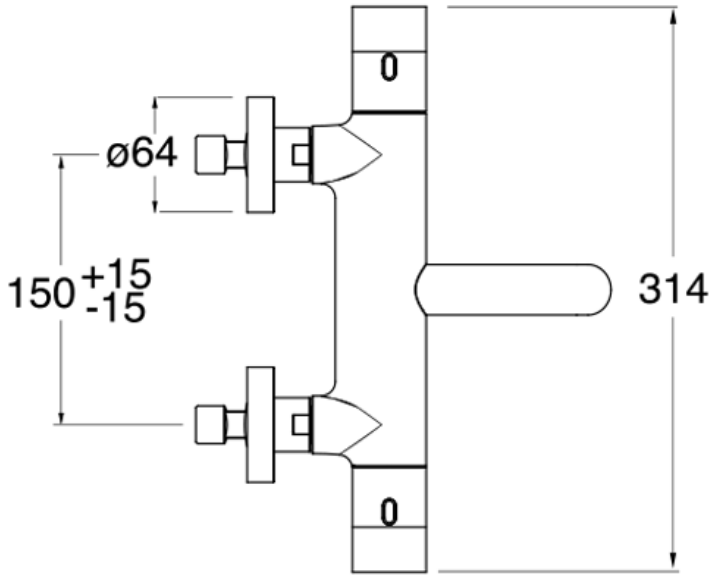
Mitigeur thermostatique bain douche