ES15796P
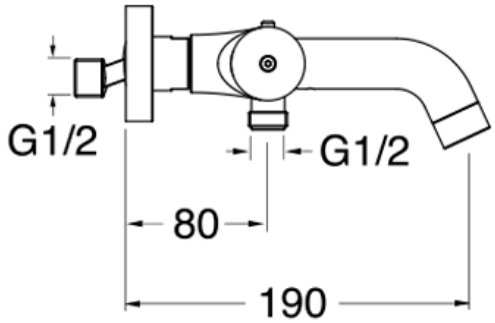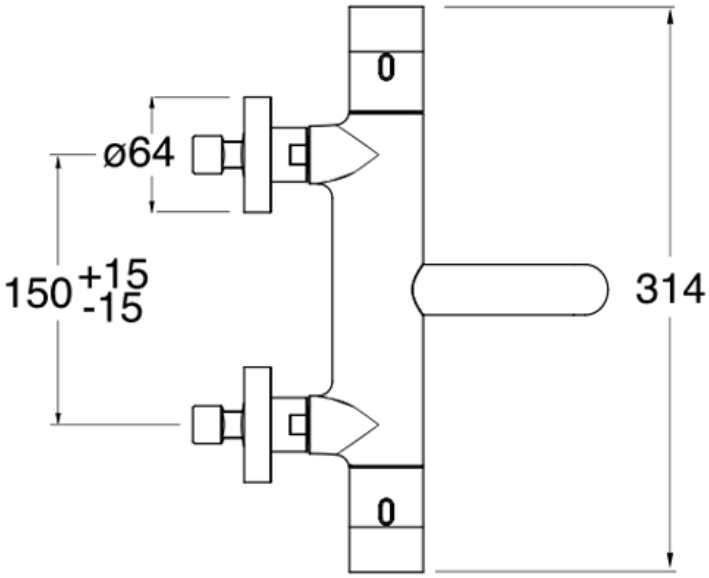
Mitigeur thermostatique bain douche