ES16151
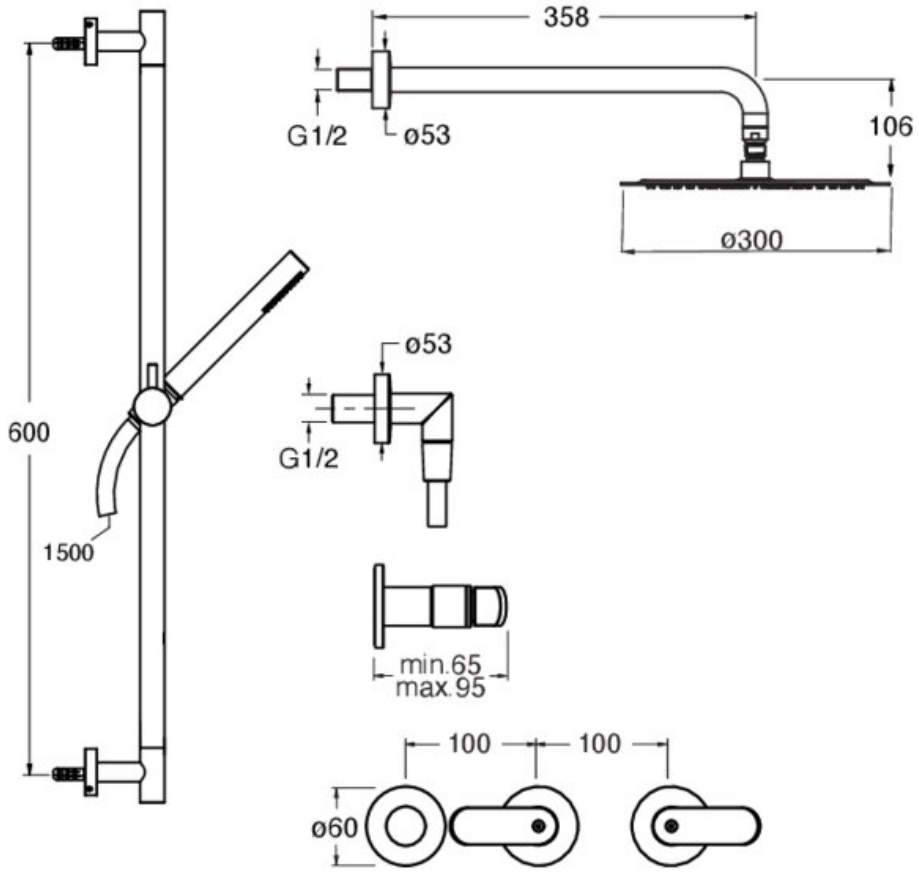
Mélangeur bain douche encastré