ES16575
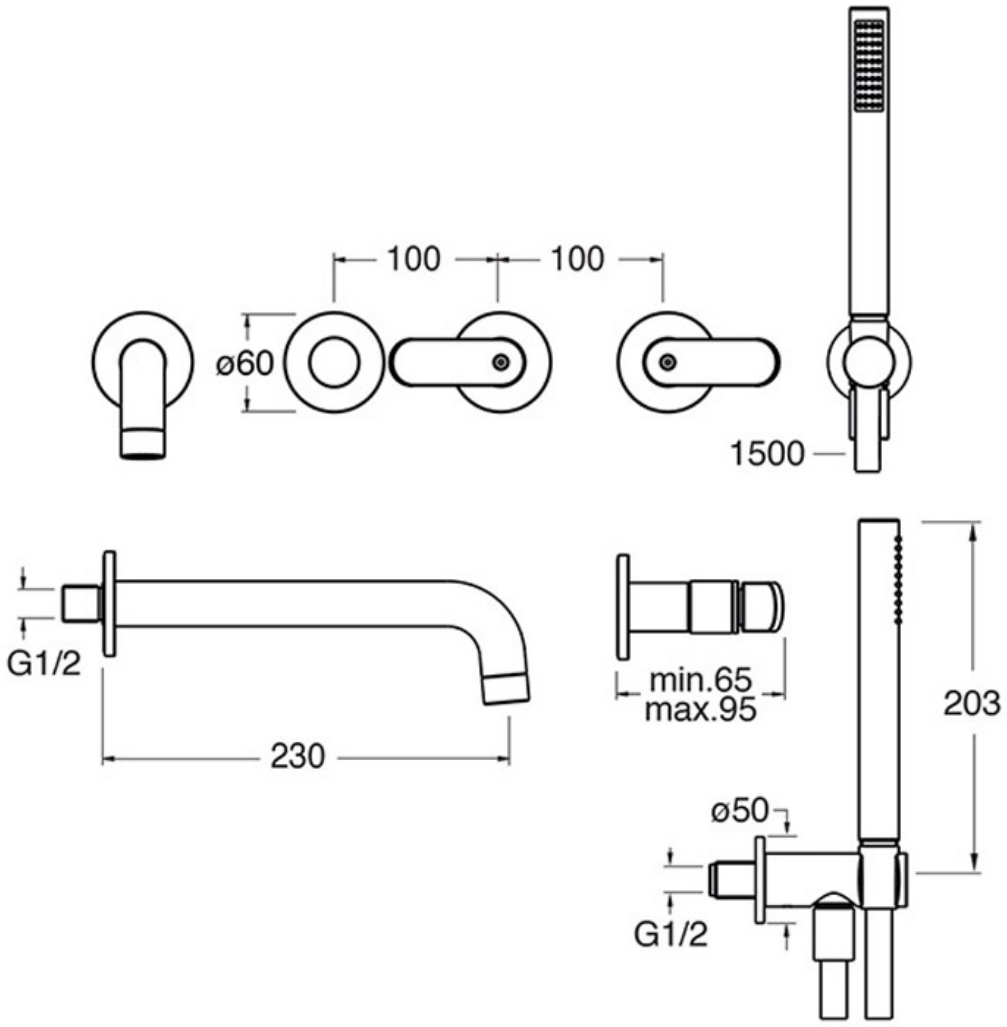
Mélangeur bain douche encastré