# ES16577
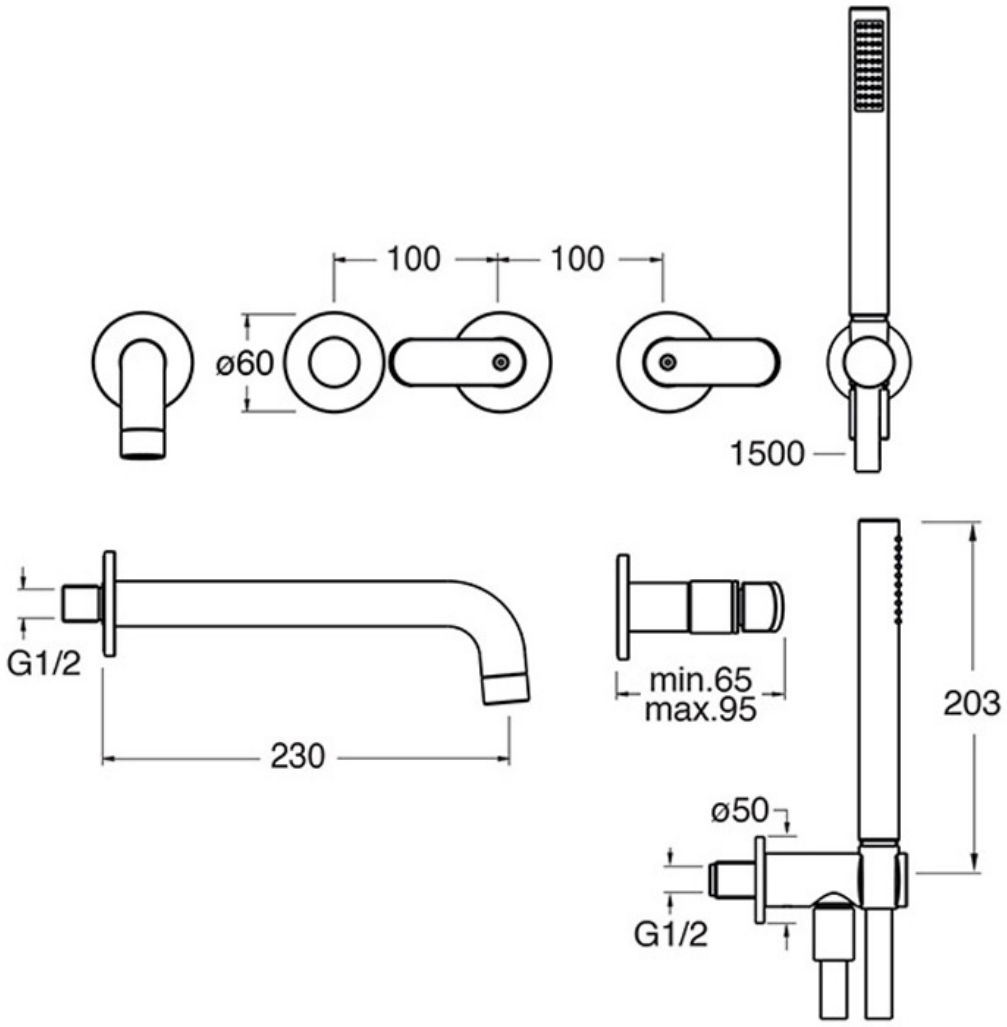
Mélangeur bain douche encastré