ES20551
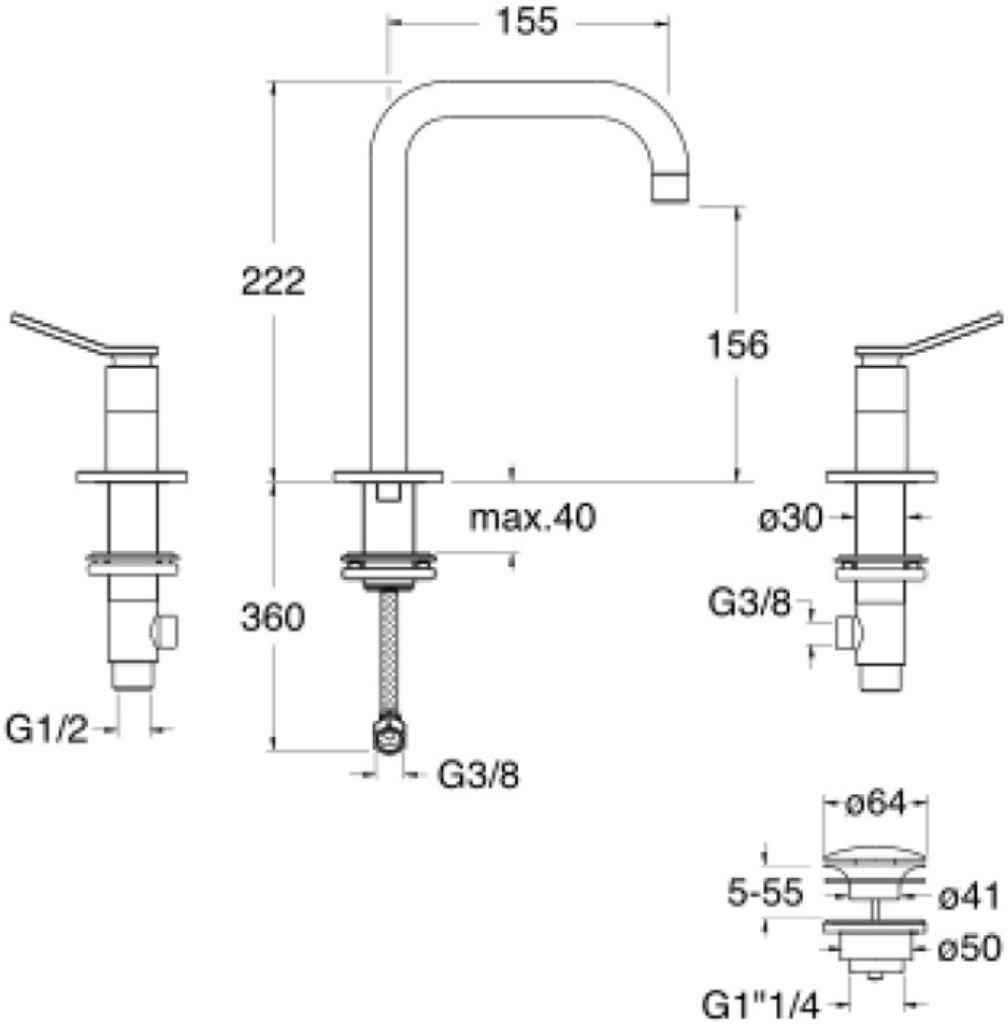
Mélangeur lavabo 3 trous