ES24877

Mélangeur de lavabo haut
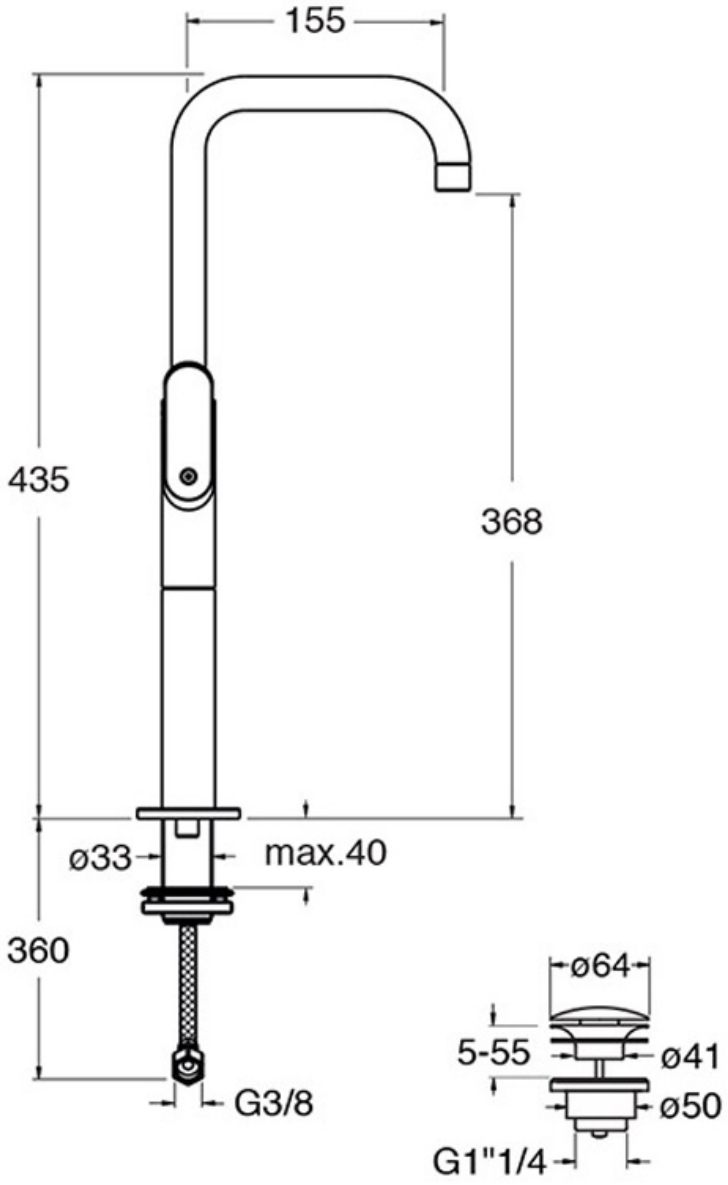
CRISTINA
RUBINETTERIE
ondyna