ES24896P

Mélangeur de lavabo haut
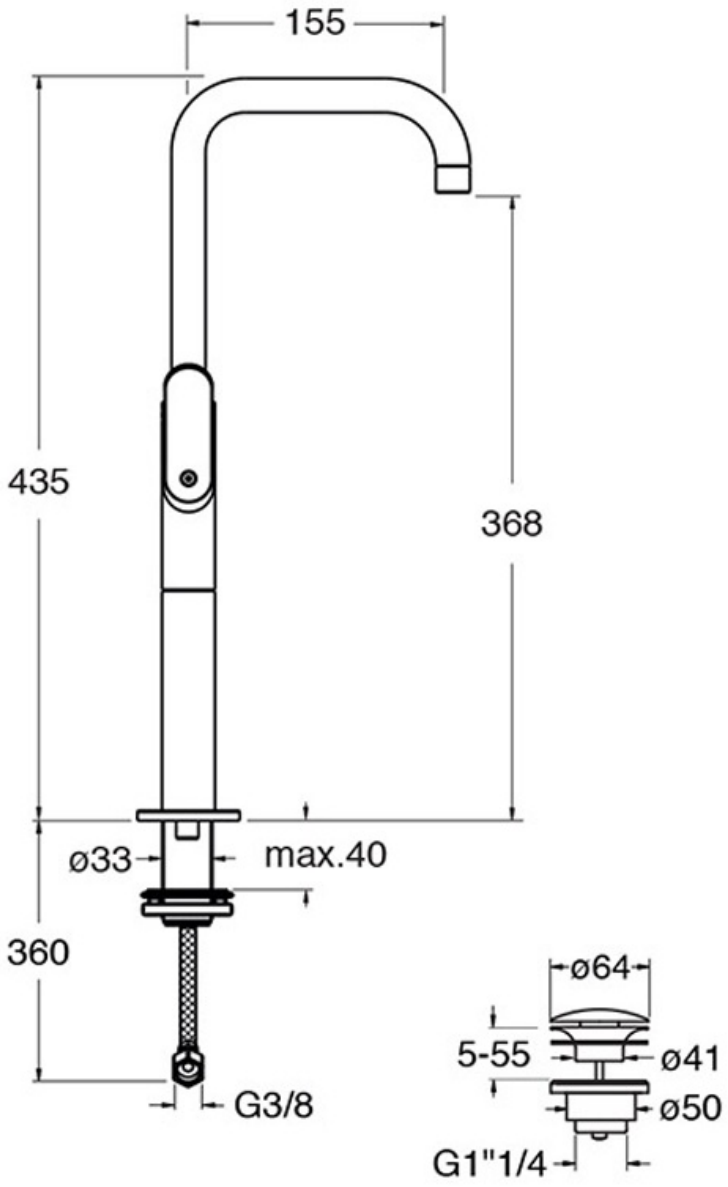
CRISTINA
RUBINETTERIE
ondyna