ES45175

Mitigeur de douche thermostatique
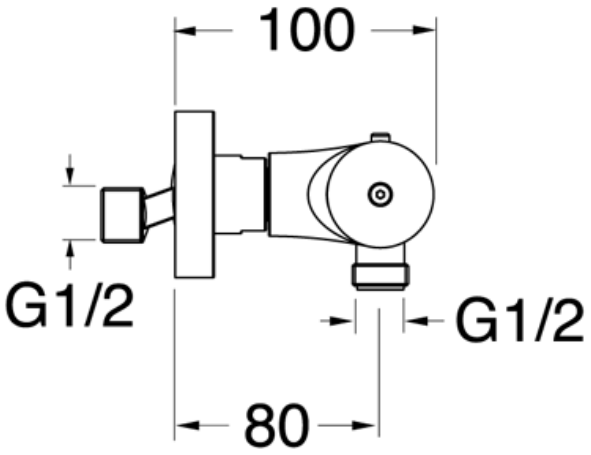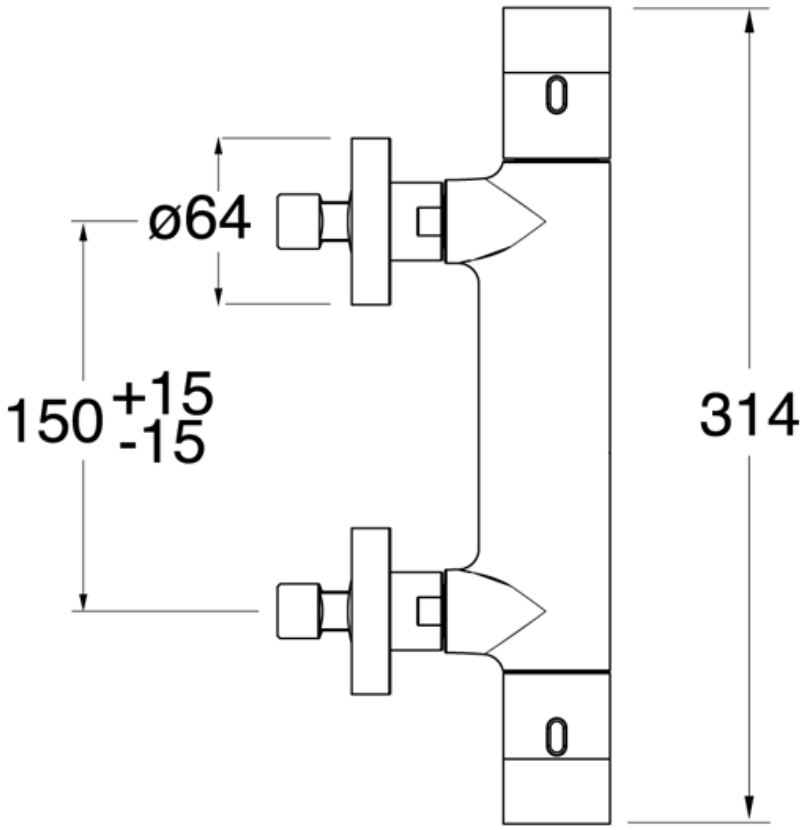
CRISTINA
RUBINETTERIE
ondyna