EV10151

mélangeur bain douche
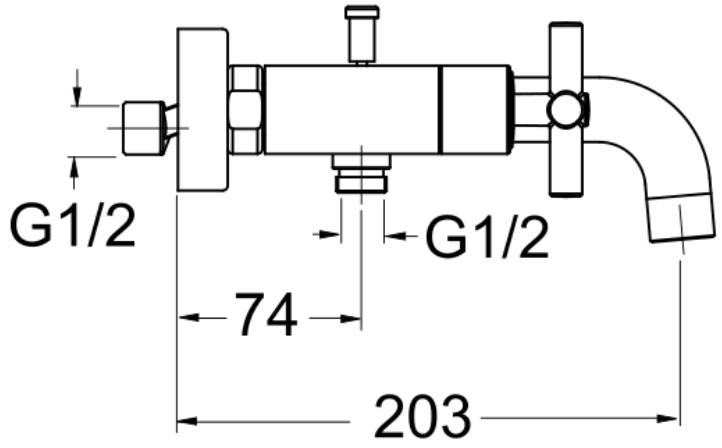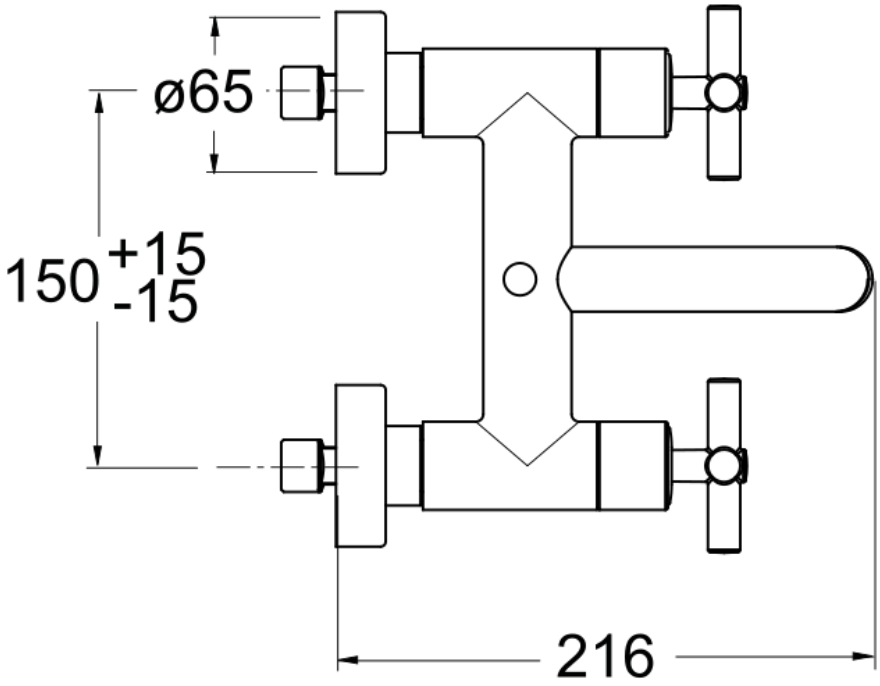
CRISTINA
RUBINETTERIE
ondyna