EV10451

Bain douche 4 trous sur gorge
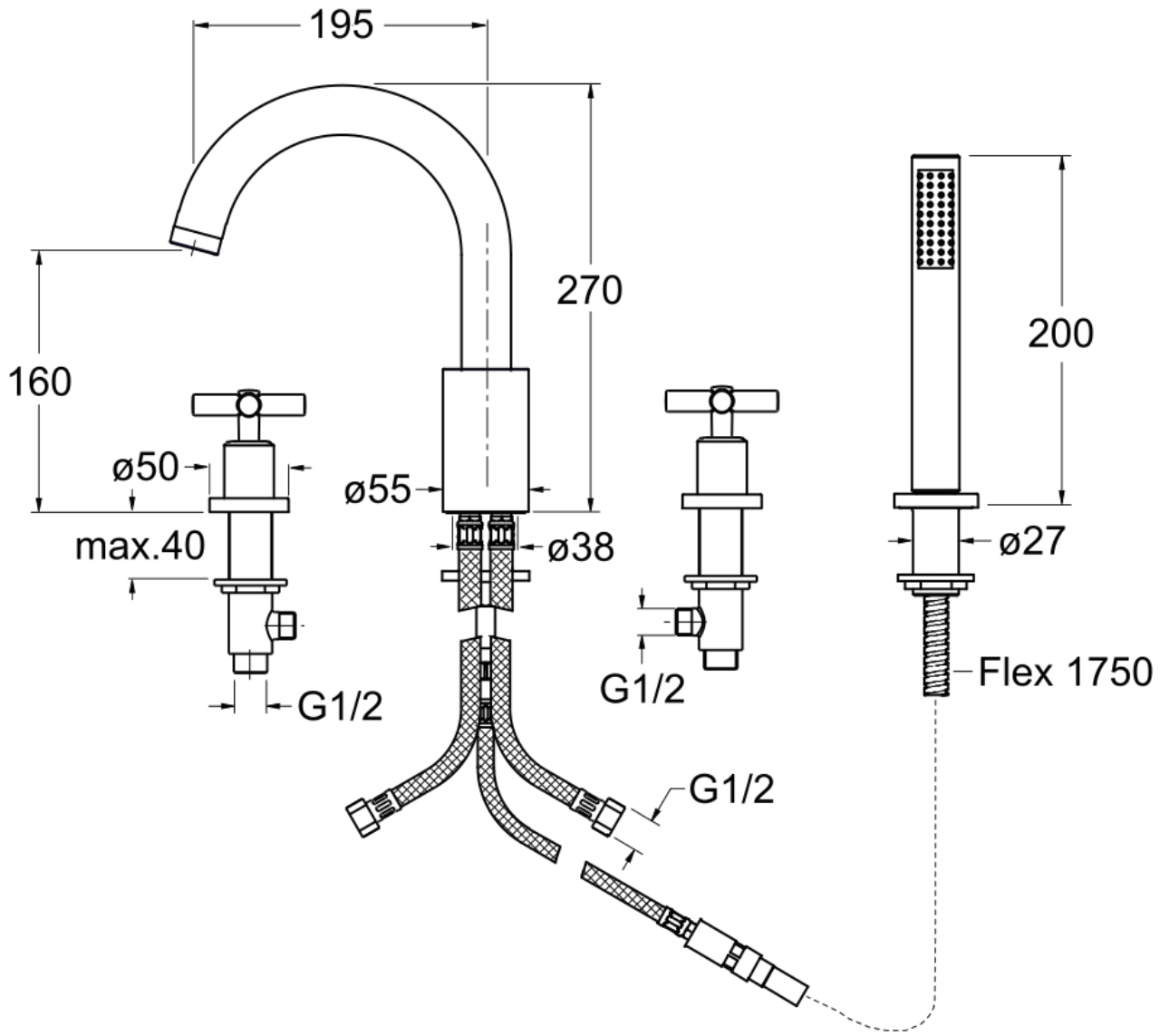
CRISTINA
RUBINETTERIE
ondyna