EV10751

mélangeur lavabo
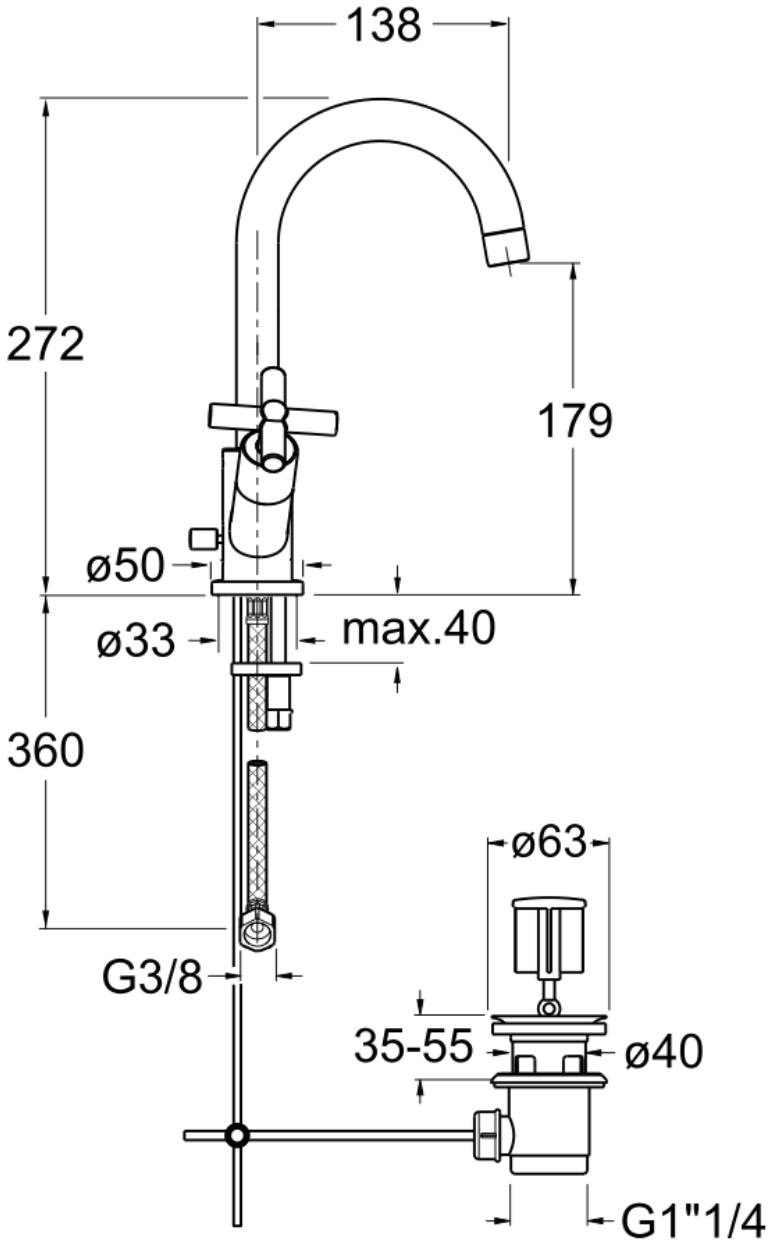
CRISTINA
RUBINETTERIE
ondyna