EV11751
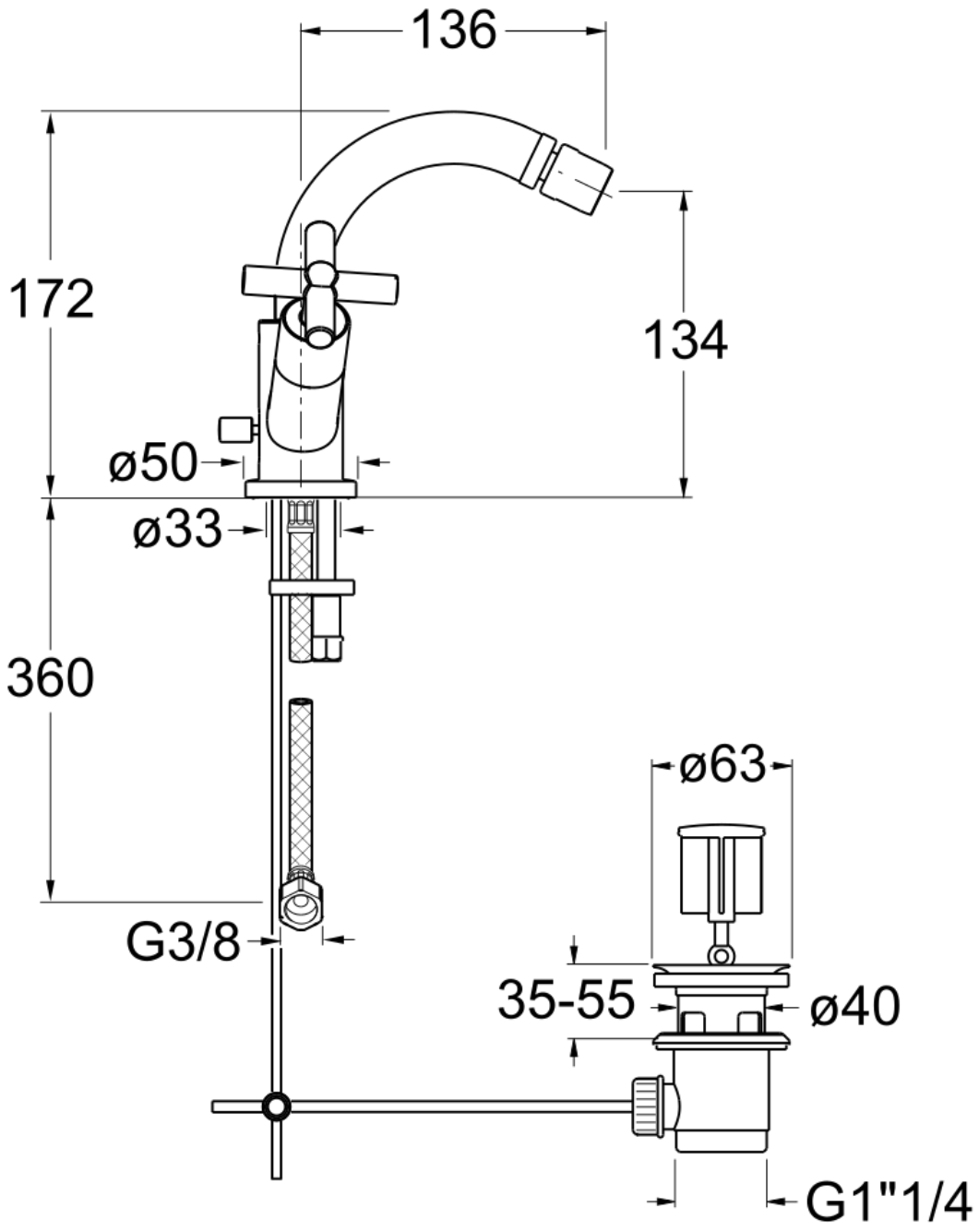
Mélangeur bidet