# EV15834

Bain douche thermostatique
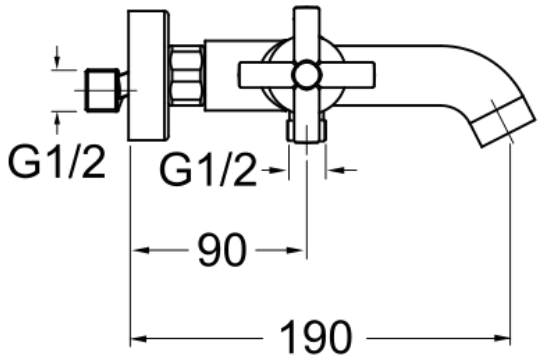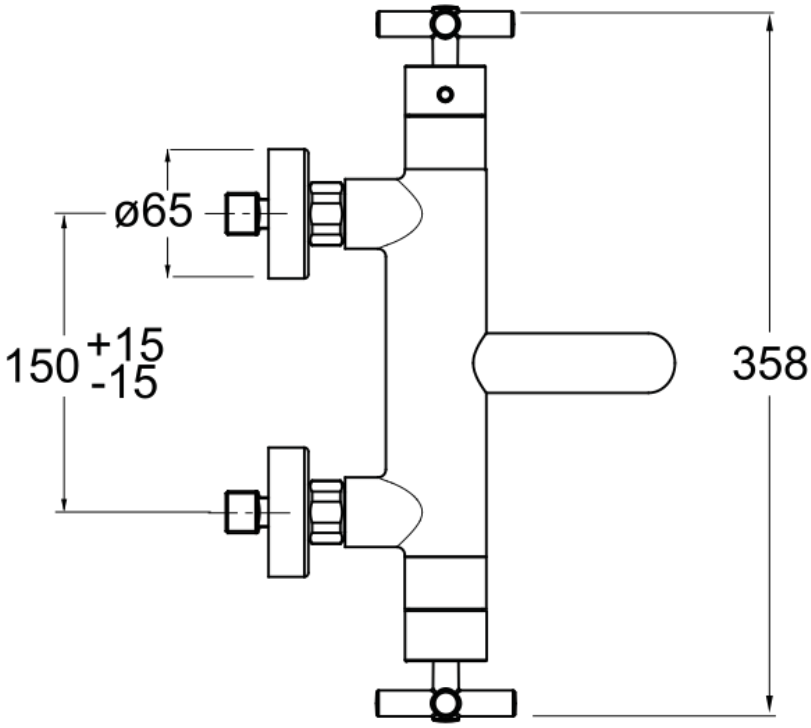
CRISTINA RUBINETTERIE
ondyna