FL10277

CRISTINA
RUBINETTERIE
ondyna
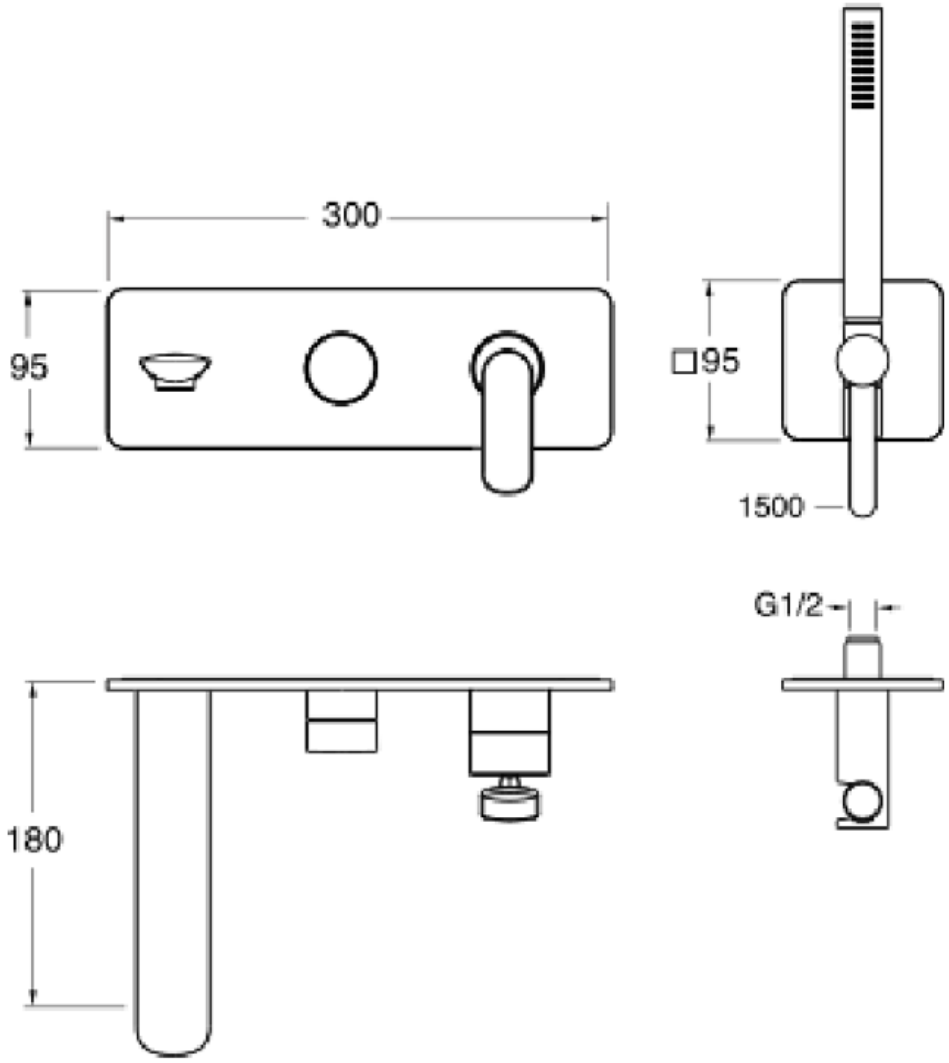
FACADE ENCASTRÉE BAIN DOUCHE 2 SORTIES MÉTAL BROSSÉ