FL18977
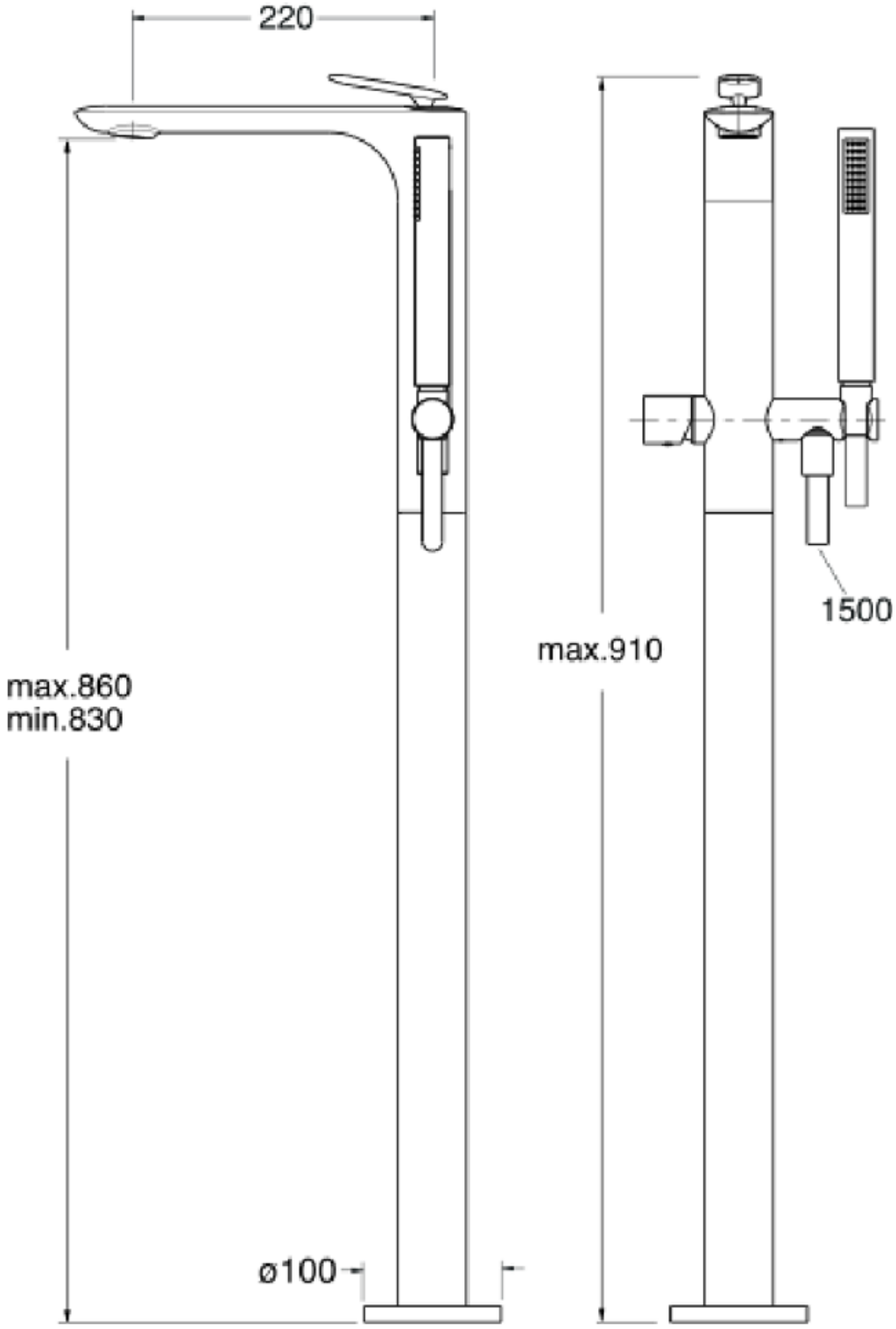
Bain douche mitigeur monocolonne MÉTAL BROSSÉ