FL22034P
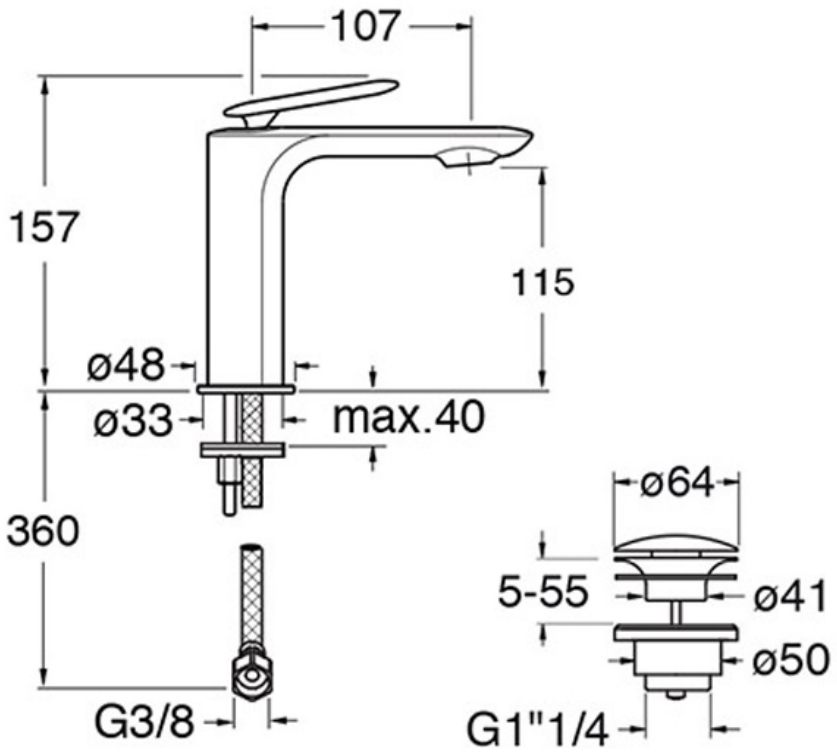
Mitigeur lavabo regular avec vidage Up&Down® OR ROSE BROSSÉ