FL22234P
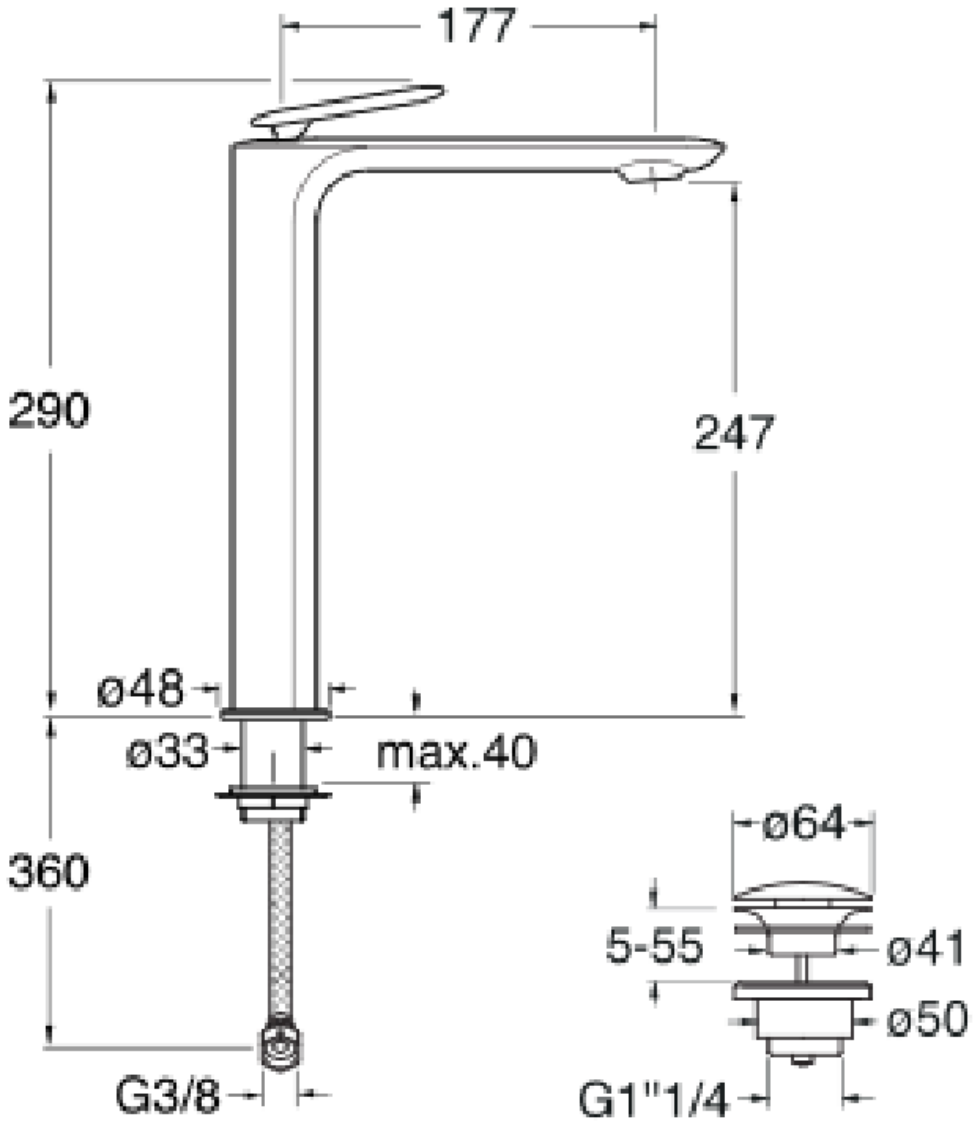
Robinet mitigeur lavabo haut avec vidage Up&Down® OR ROSE BROSSÉ