FL22751
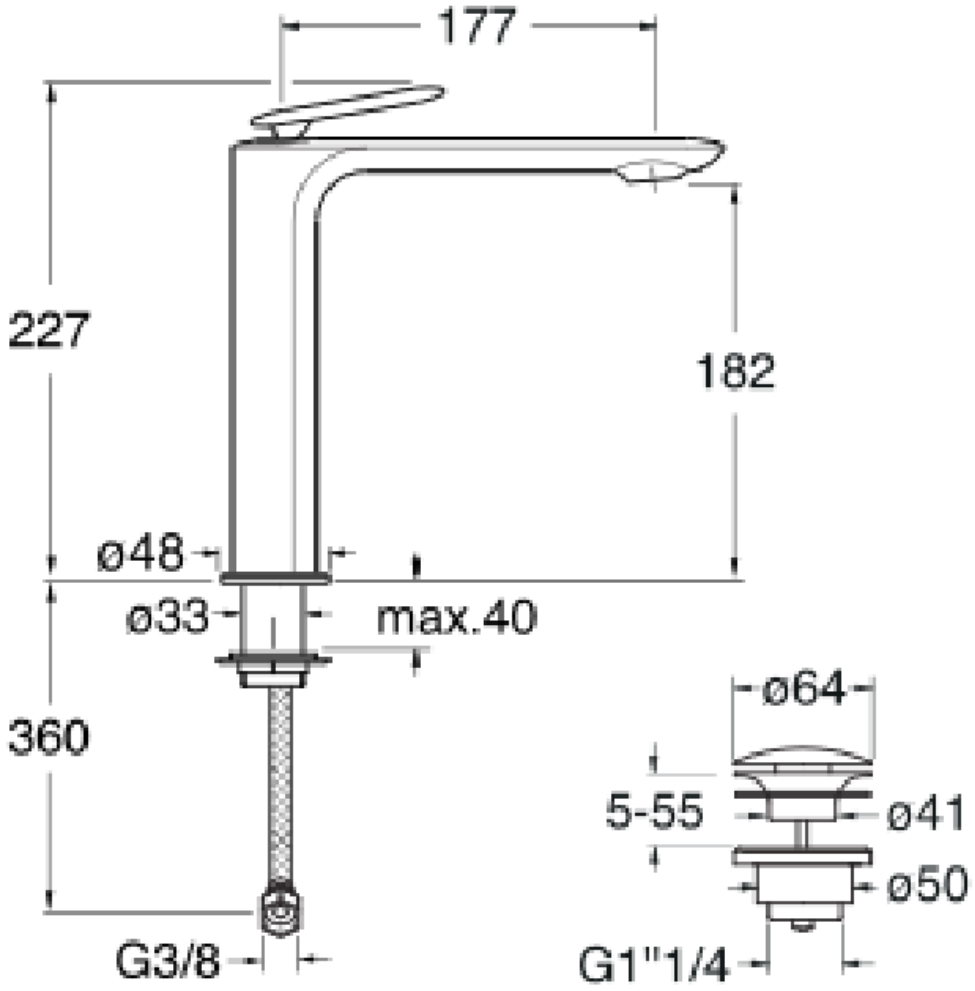
Mitigeur lavabo mi-haut avec vidage Up&Down® CHROME