FL48496P
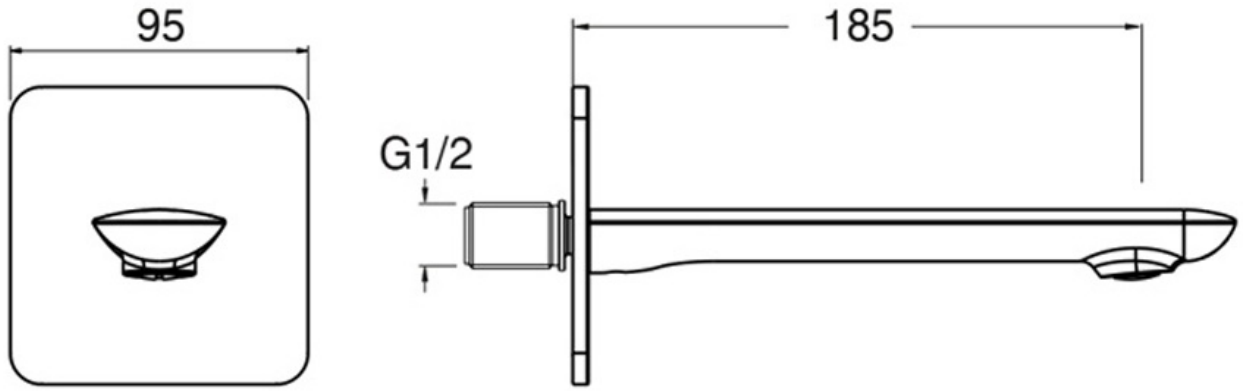
bec de remplissage de baignoire or brossé