FL48615

CRISTINA
RUBINETTERIE
ondyna
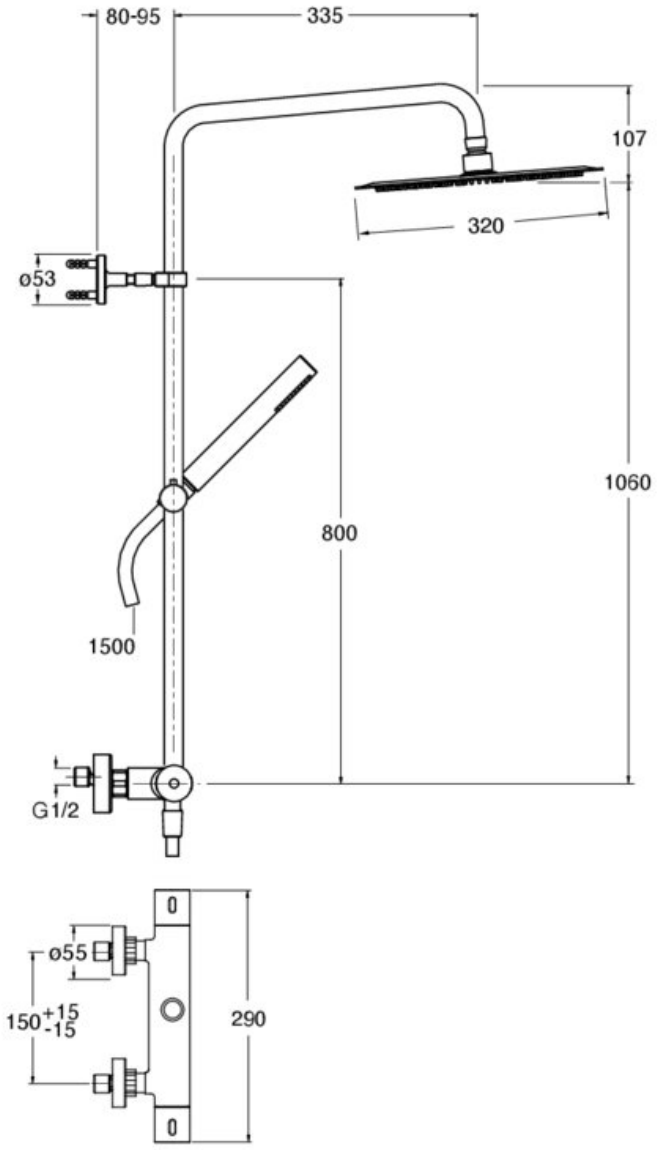
COLONNE DE DOUCHE THERMOSTATIQUE COMPLÈTE ALUX