FL48651

CRISTINA RUBINETTERIE

ondyna
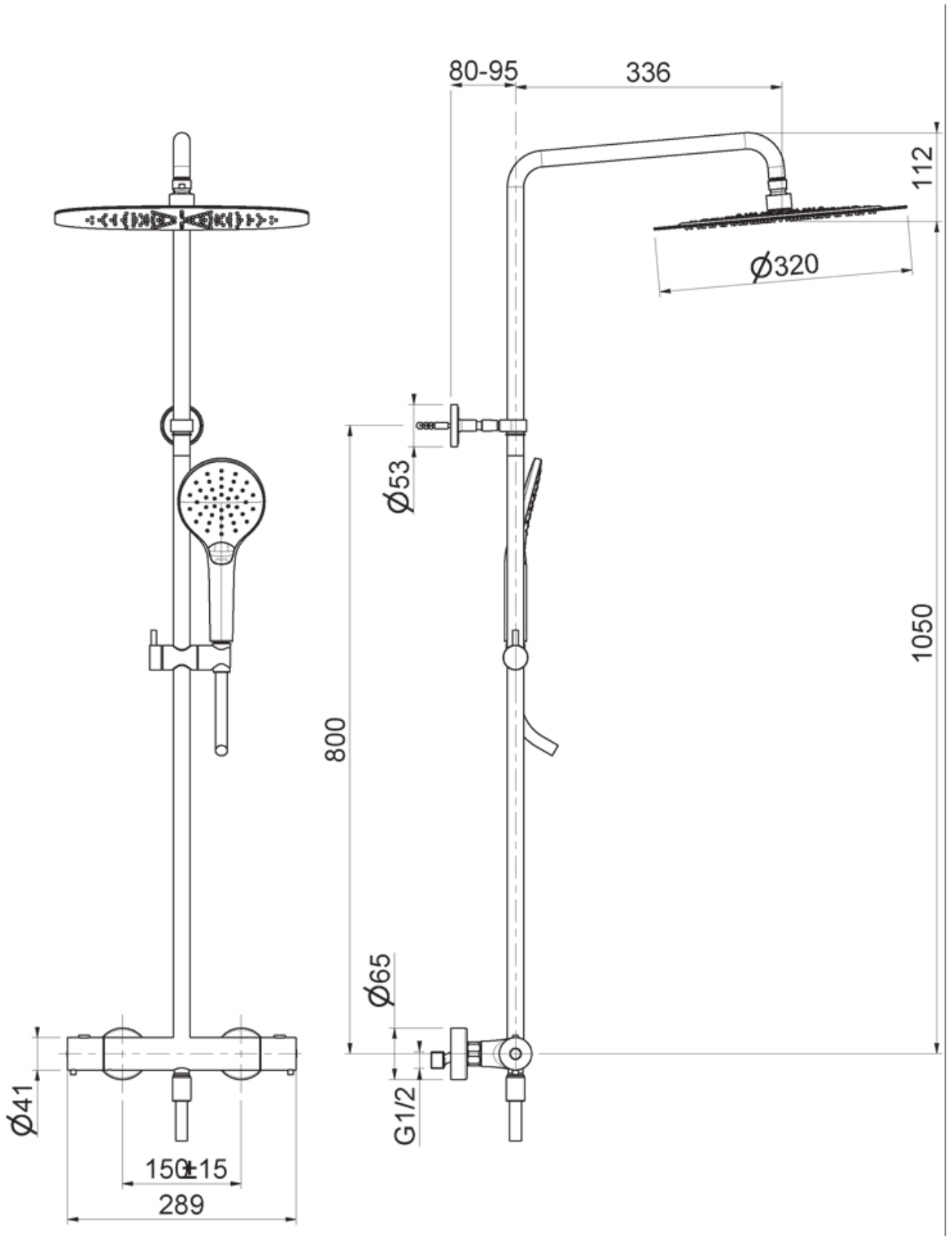
Colonne de douche thermostatique complète CHROMÉ