FL48677

CRISTINA
RUBINETTERIE
ondyna
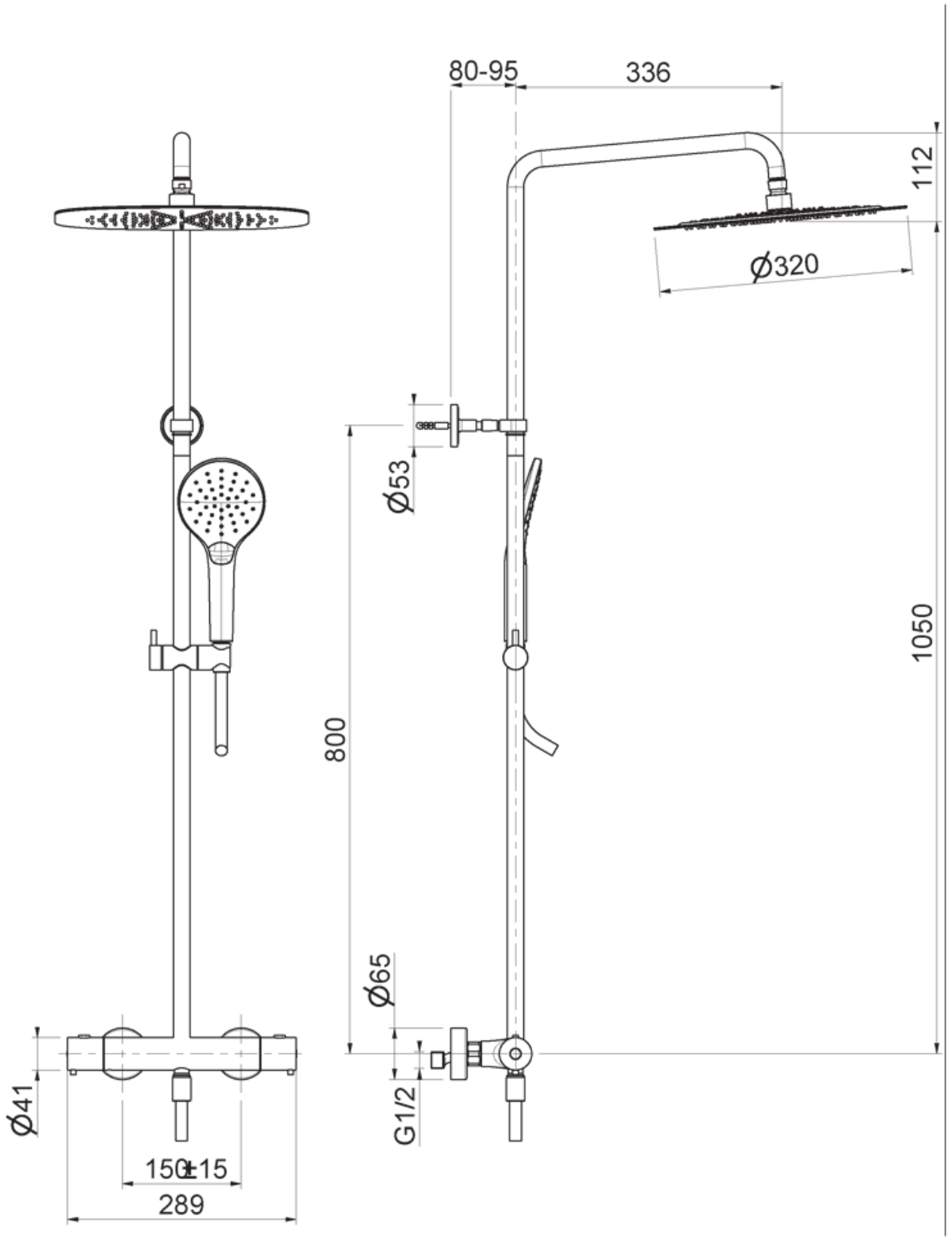
Colonne de douche thermostatique complète MÉTAL BROSSE