FL60296P

CRISTINA ondyna
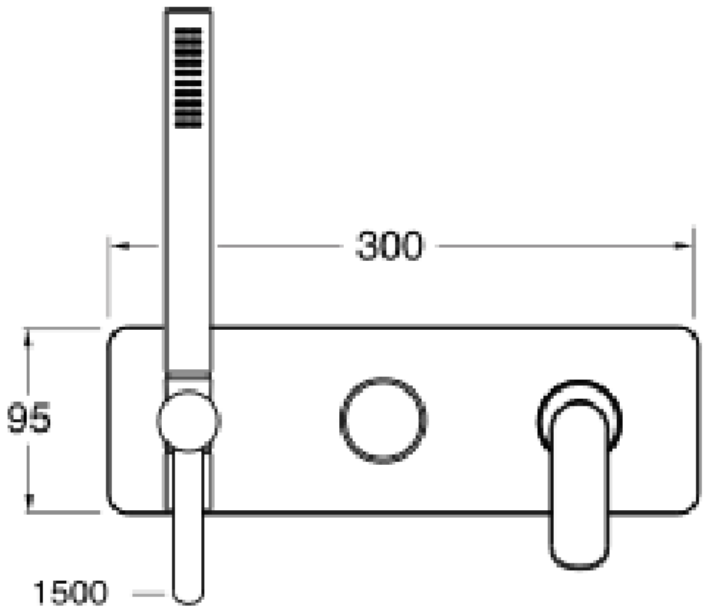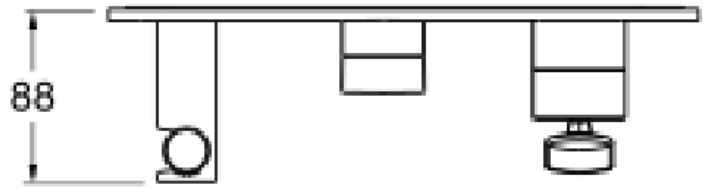
FACADE DOUCHE/BAIN DOUCHE 2 SORTIES OR BROSSÉ