FT10251
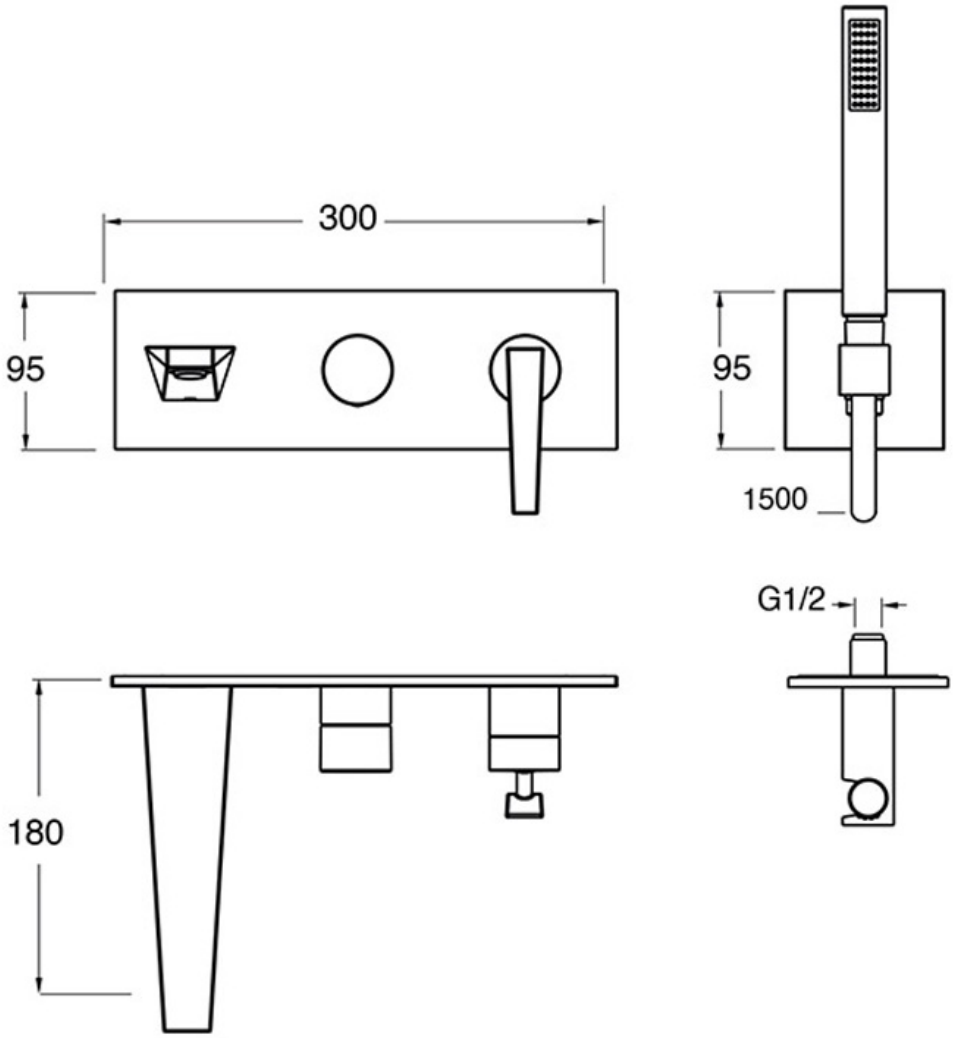
façade de robinet mitigeur de douche encastré chromé