FT10275
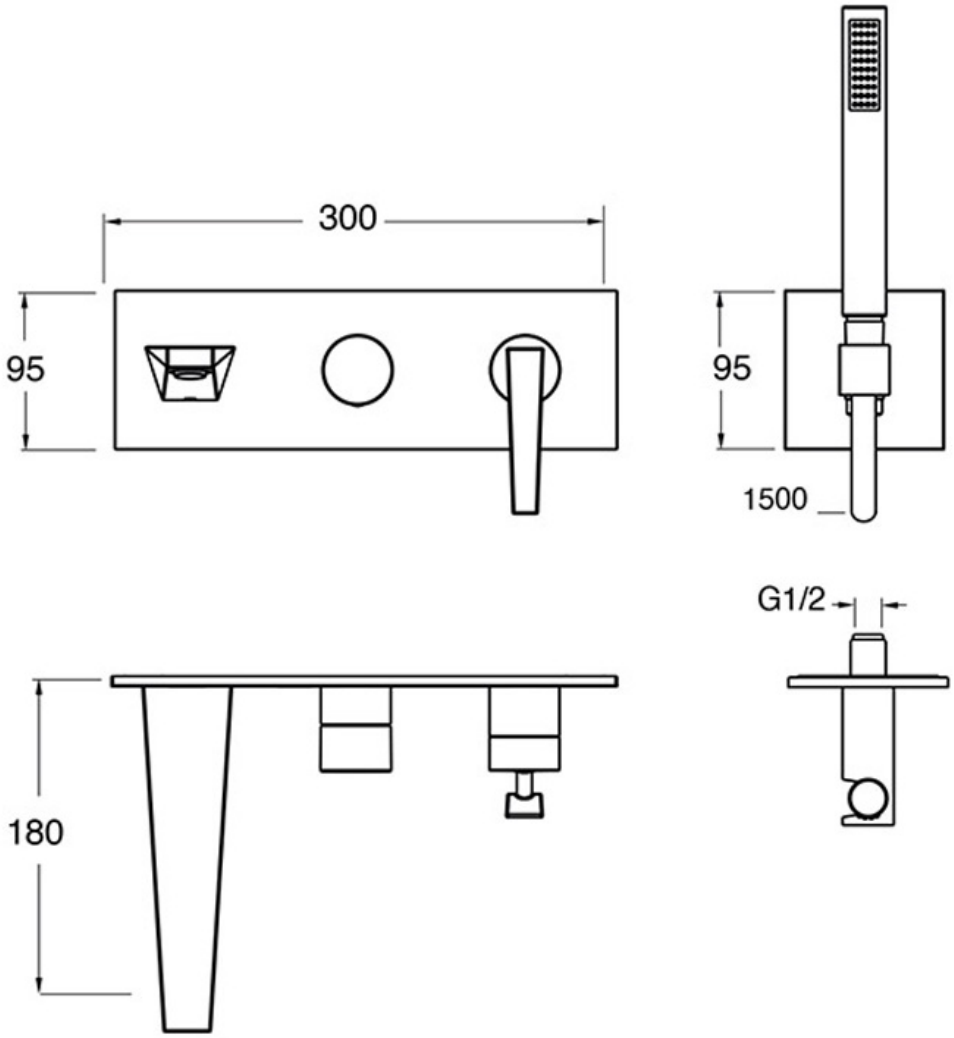
façade de robinet mitigeur de douche encastré chromé noir brossé