FT22777
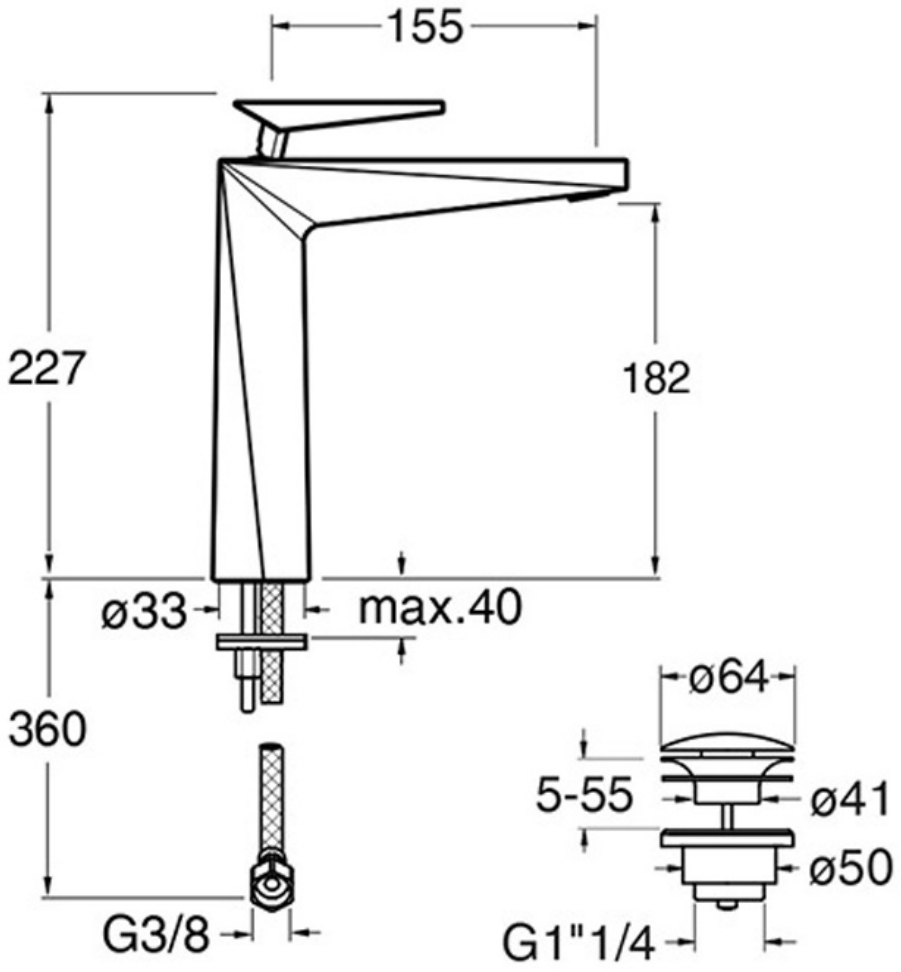
robinet mitigeur de lavabo haut métal brossé