FT24275
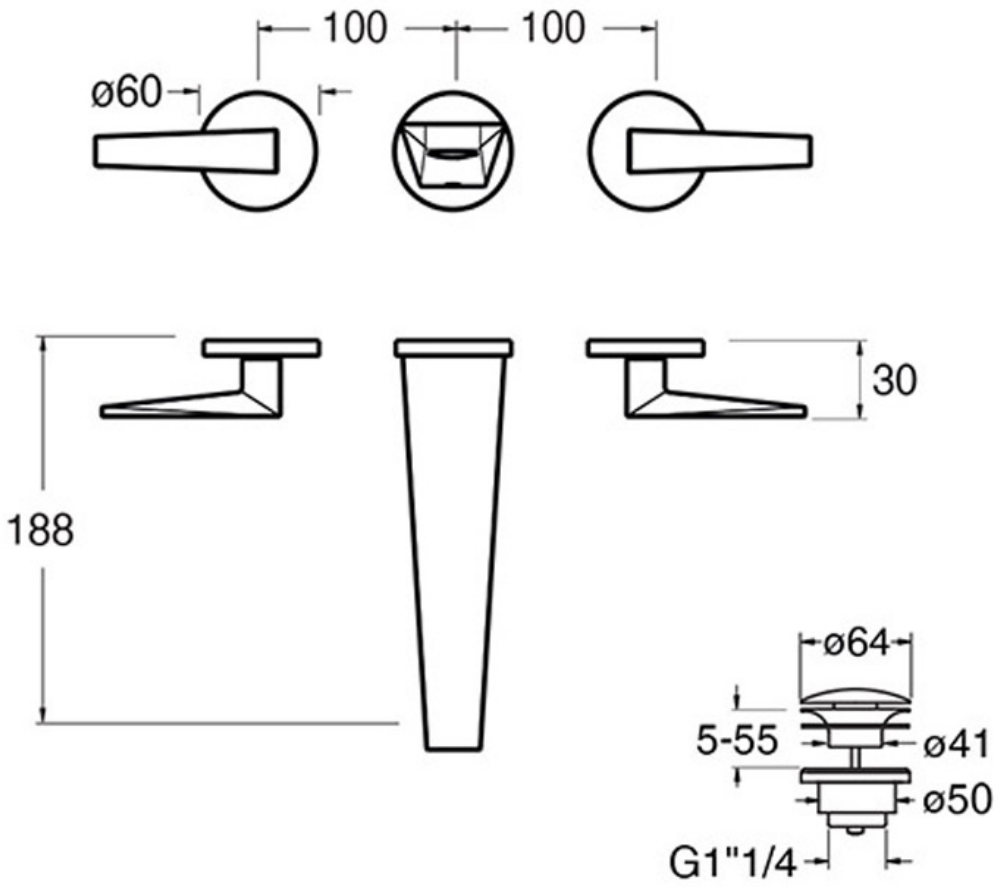
façade de robinet mélangeur lavabo encastré chromé noir brossé