FT24377
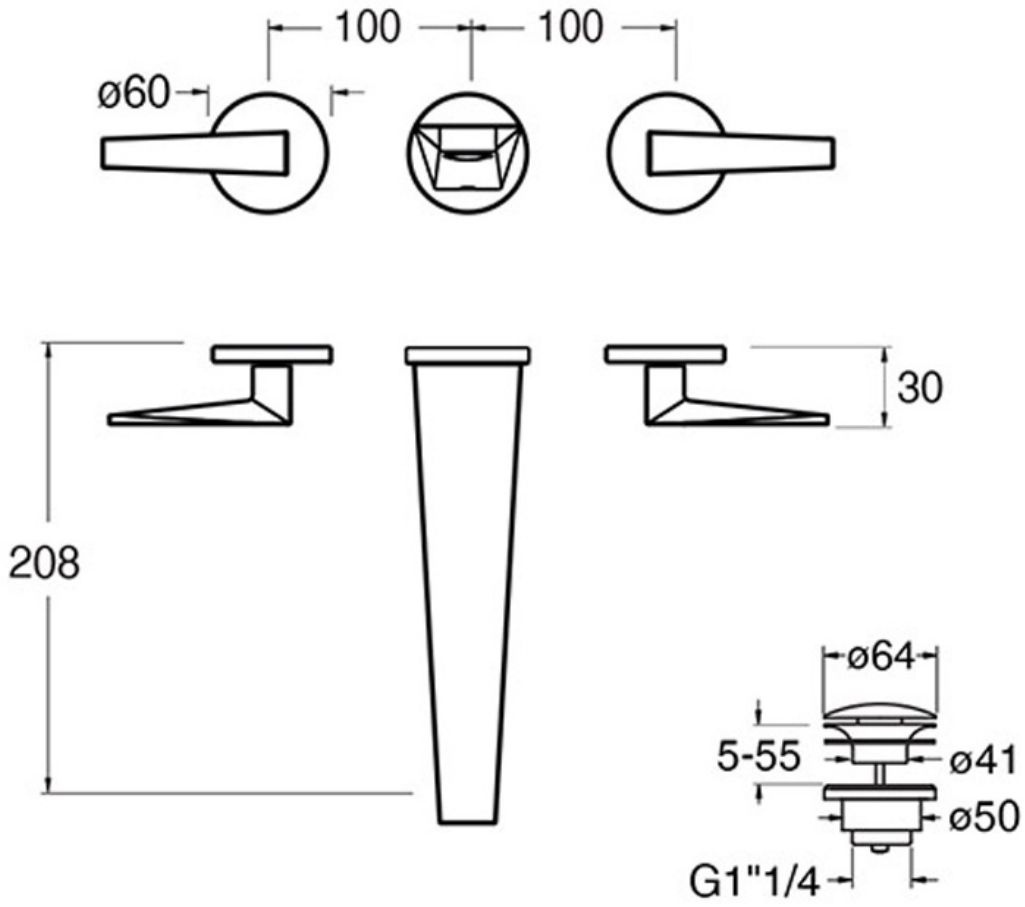
façade de robinet mélangeur lavabo encastré métal brossé