FT24396P
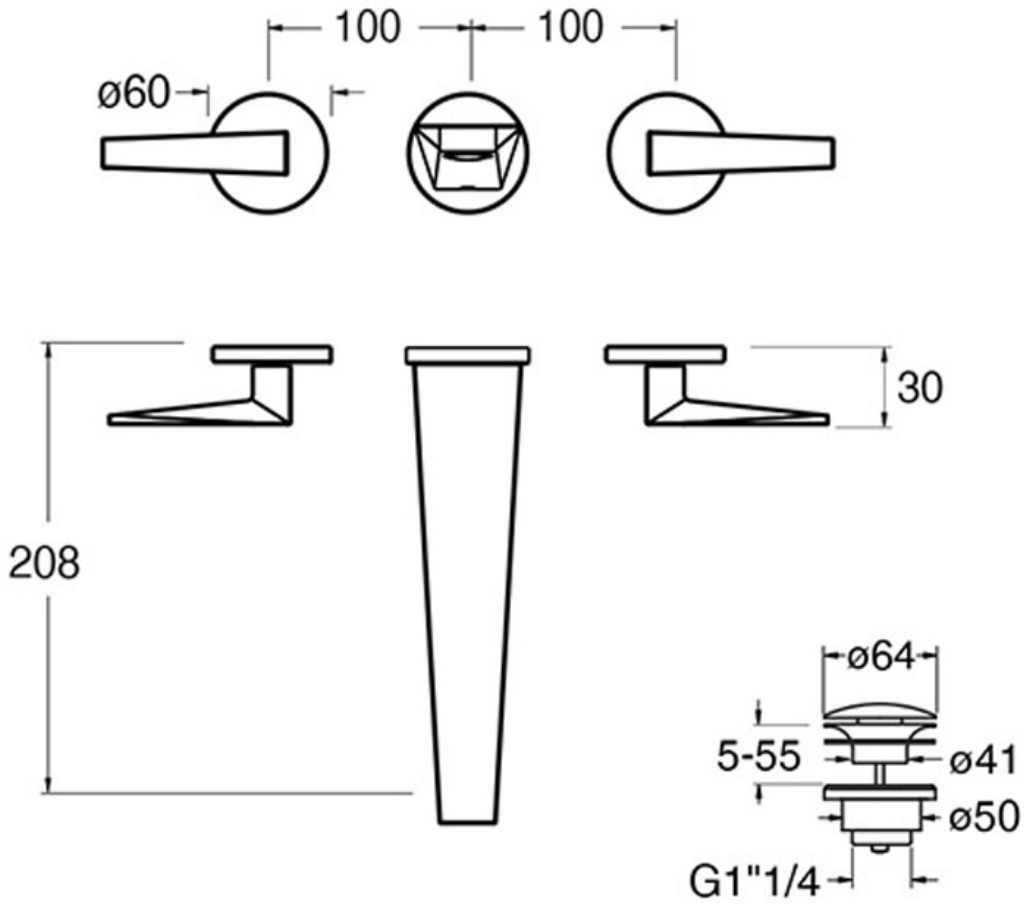
façade de robinet mélangeur lavabo encastré or brossé