FT25651
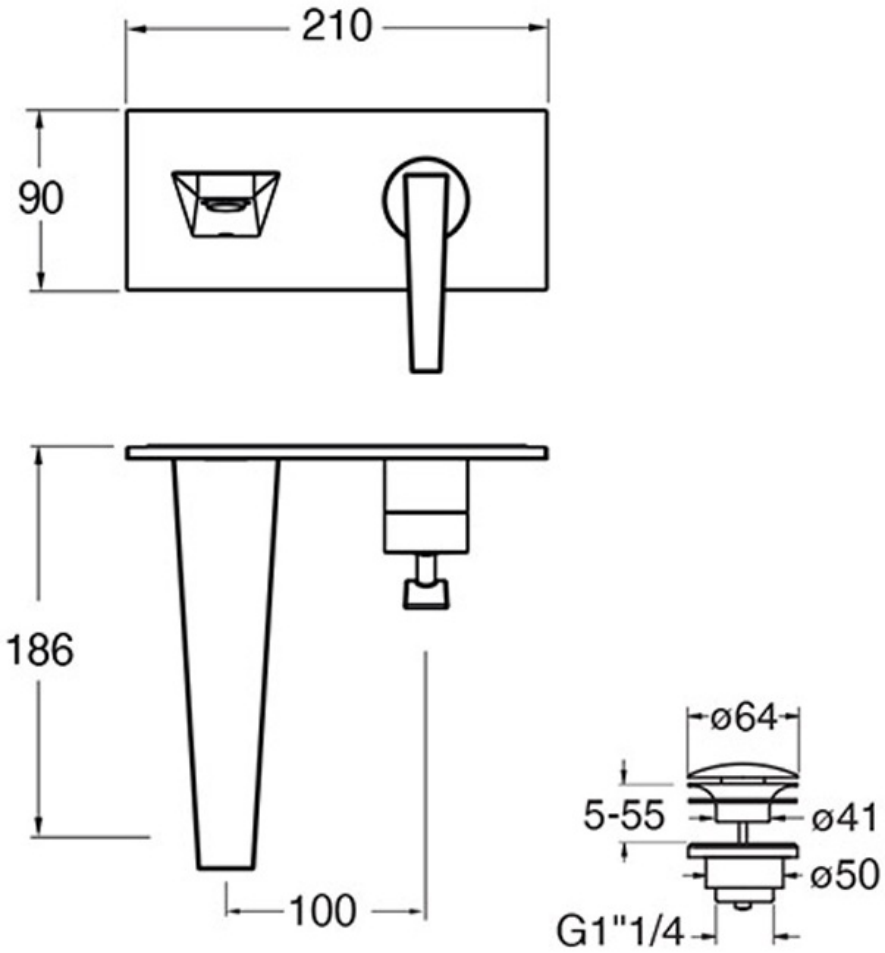
façade de robinet mitigeur lavabo encastré chromé