IM20651
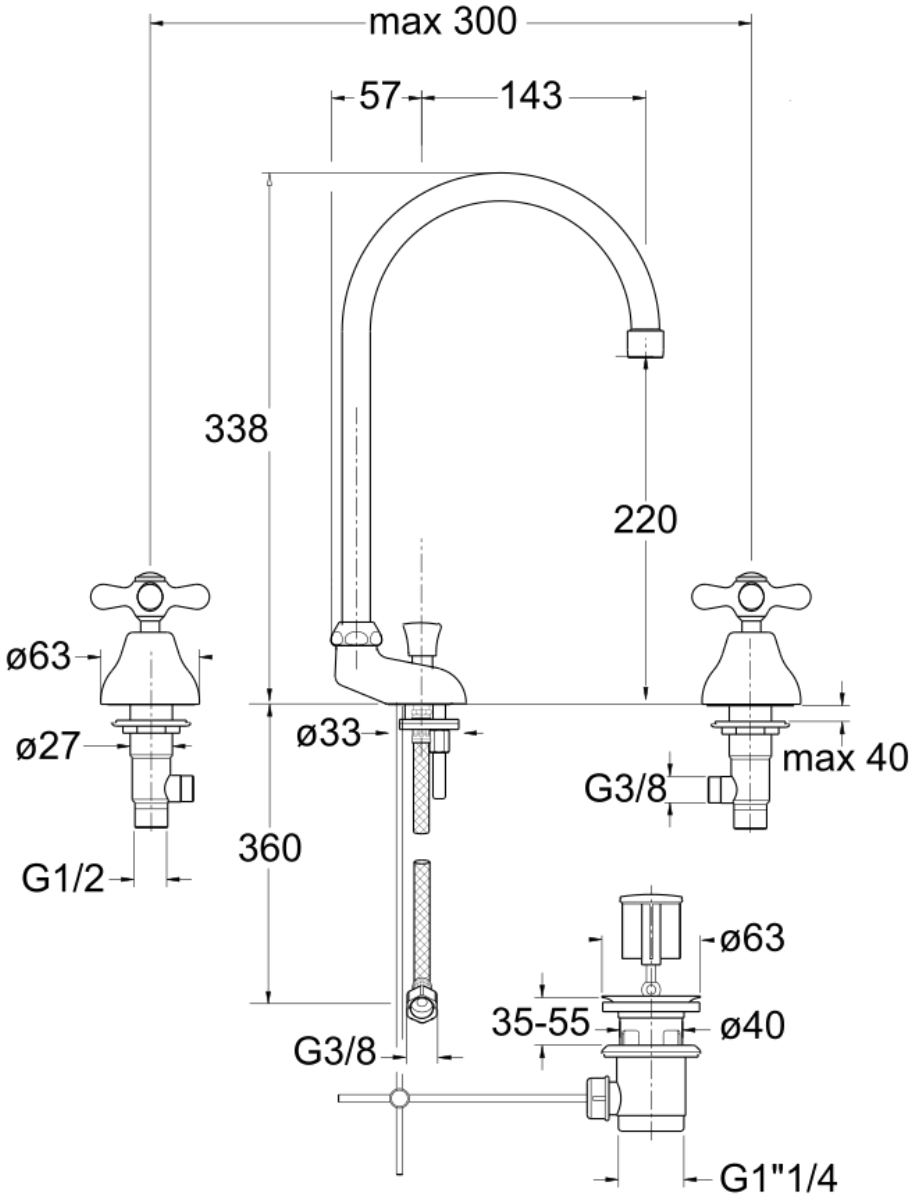
LAVABO MELANGEUR IMPERO 3 TROUS CHROME VIDAGE TIRETTE