IT22051VG
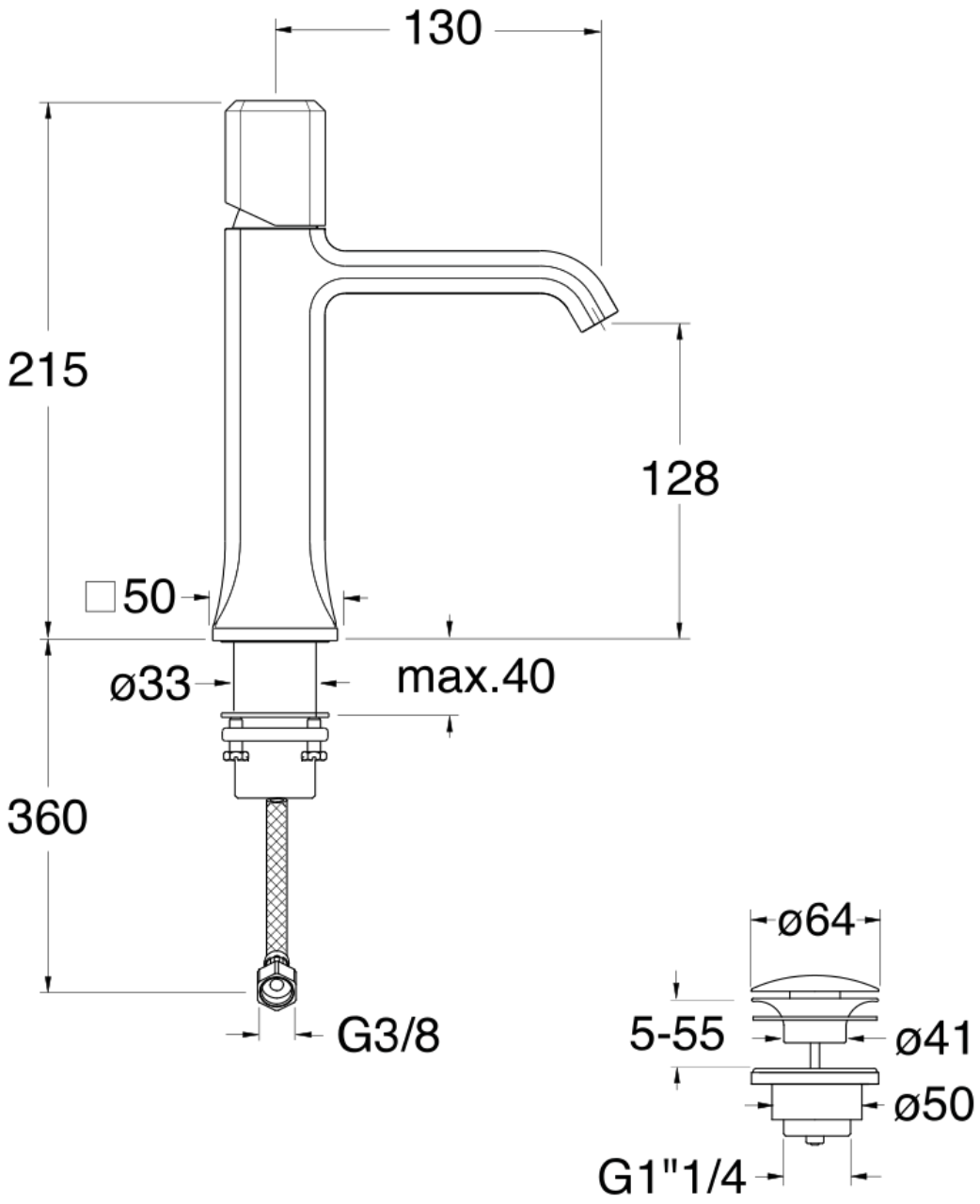
MITIGEUR LAVABO ITALY REGULAR POIGNEE GUATEMALA AVEC VIDAGE UP&DOWN