IT27951
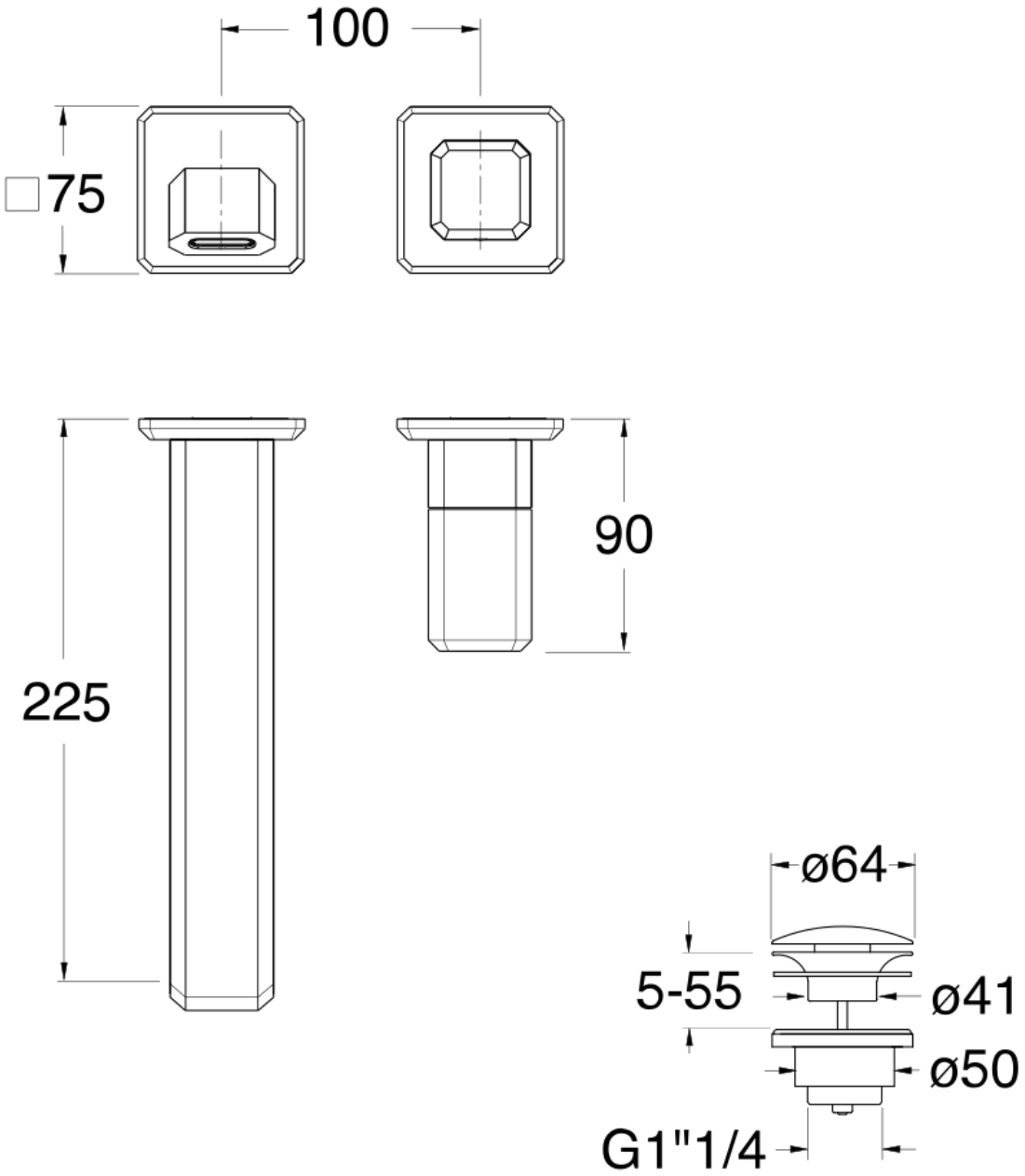
FACADE MITIGEUR ENCASTRE ITALY LARGE POIGNEE CHROME AVEC VIDAGE UP&D