IT32051CC
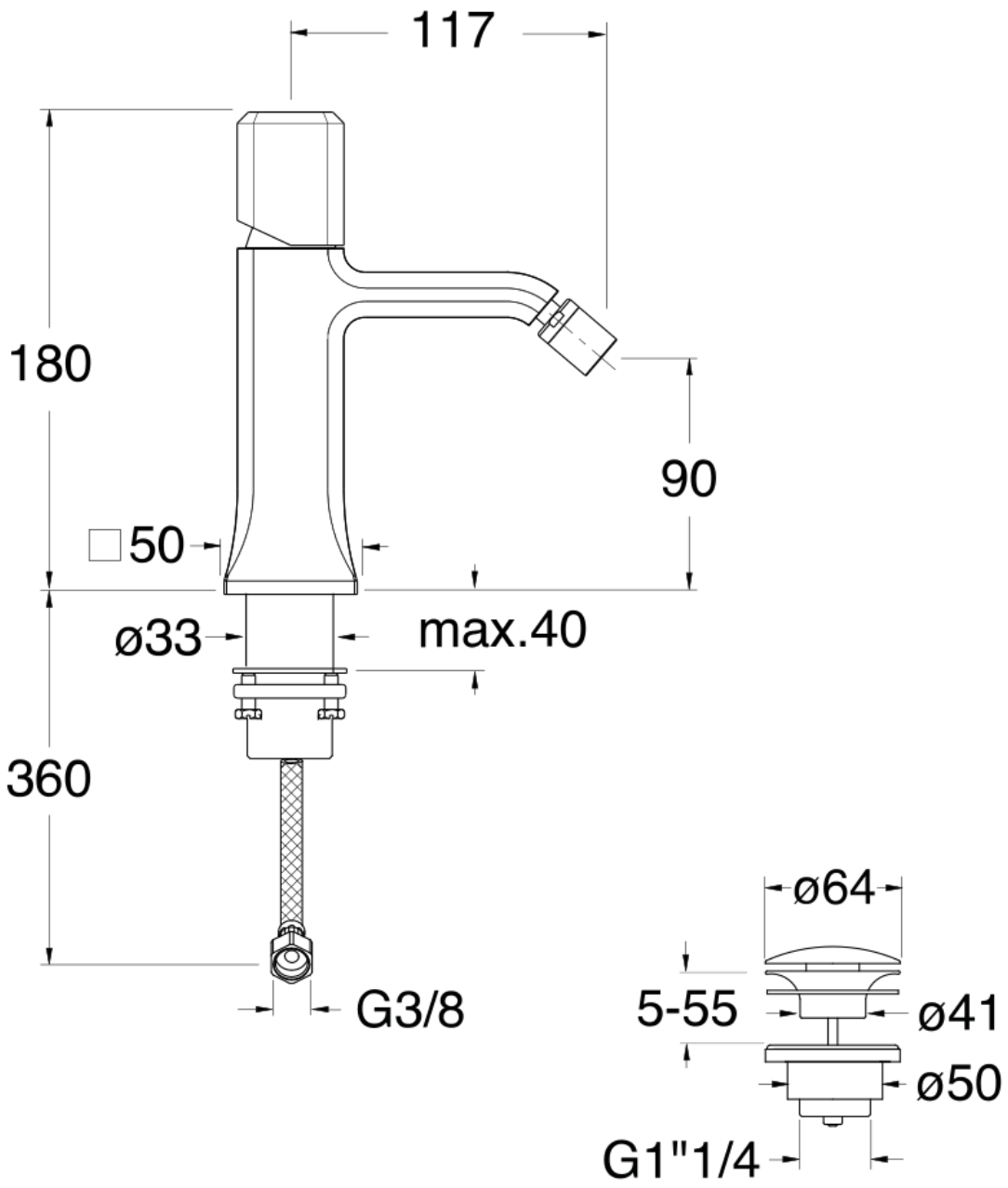
MITIGEUR BIDET ITALY POIGNEE CALACATTA AVEC VIDAGE UP&DOWN