KN51162

New Day évier mitigeur
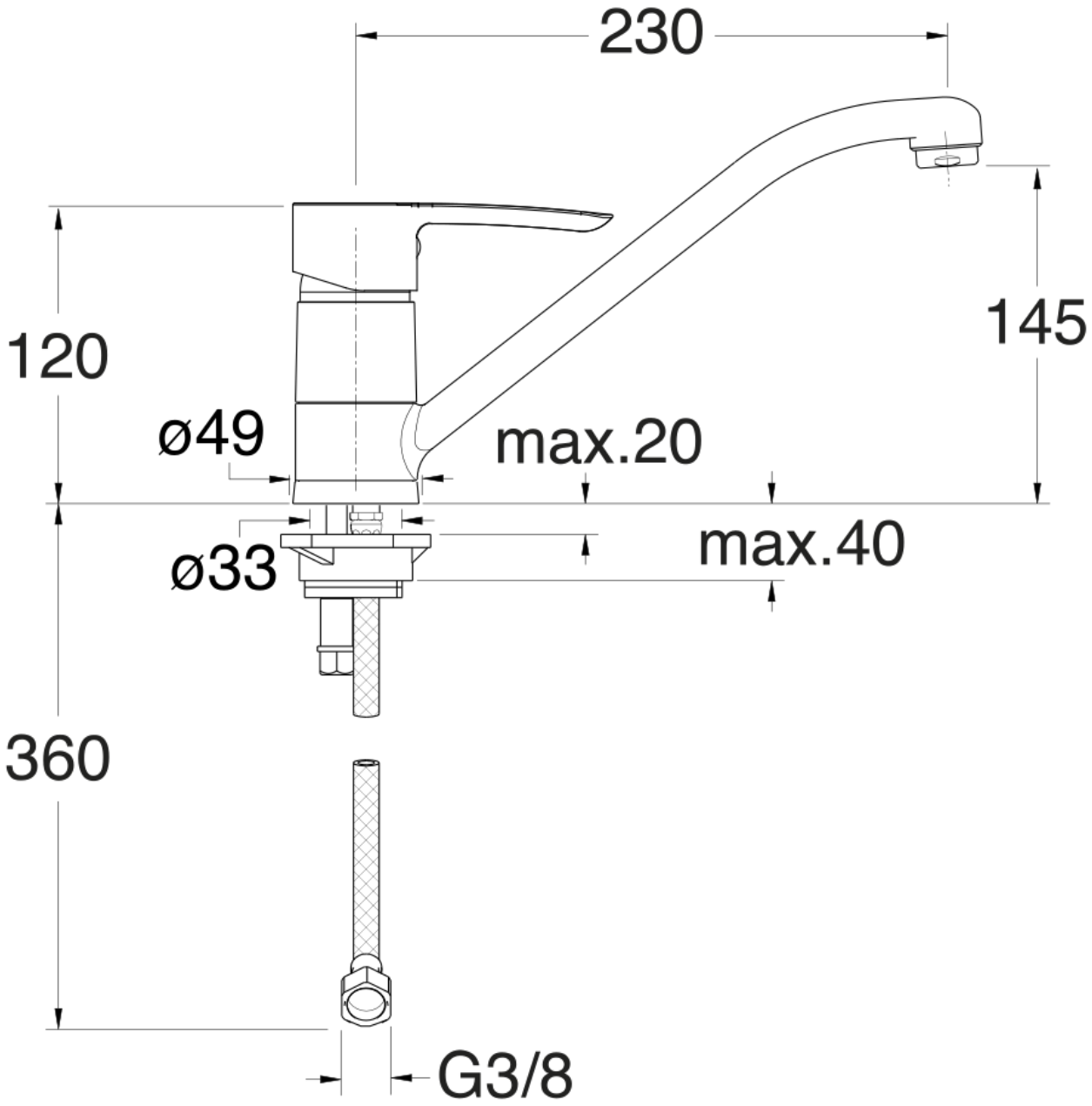
CRISTINA
RUBINETTERIE
ondyna