KT52451
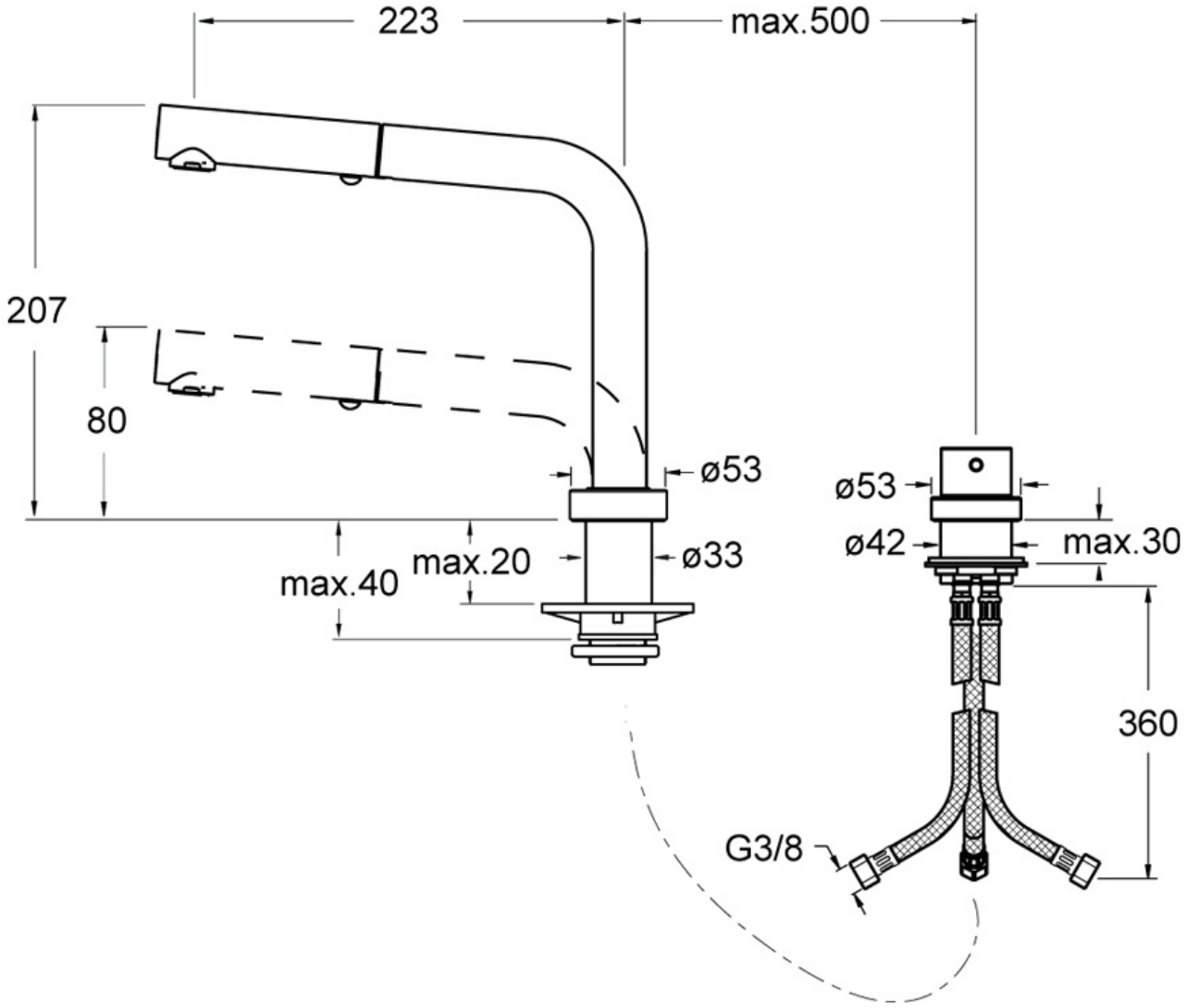
Mitigeur d'évier avec bec rétractable et douchette extractible