KX50728
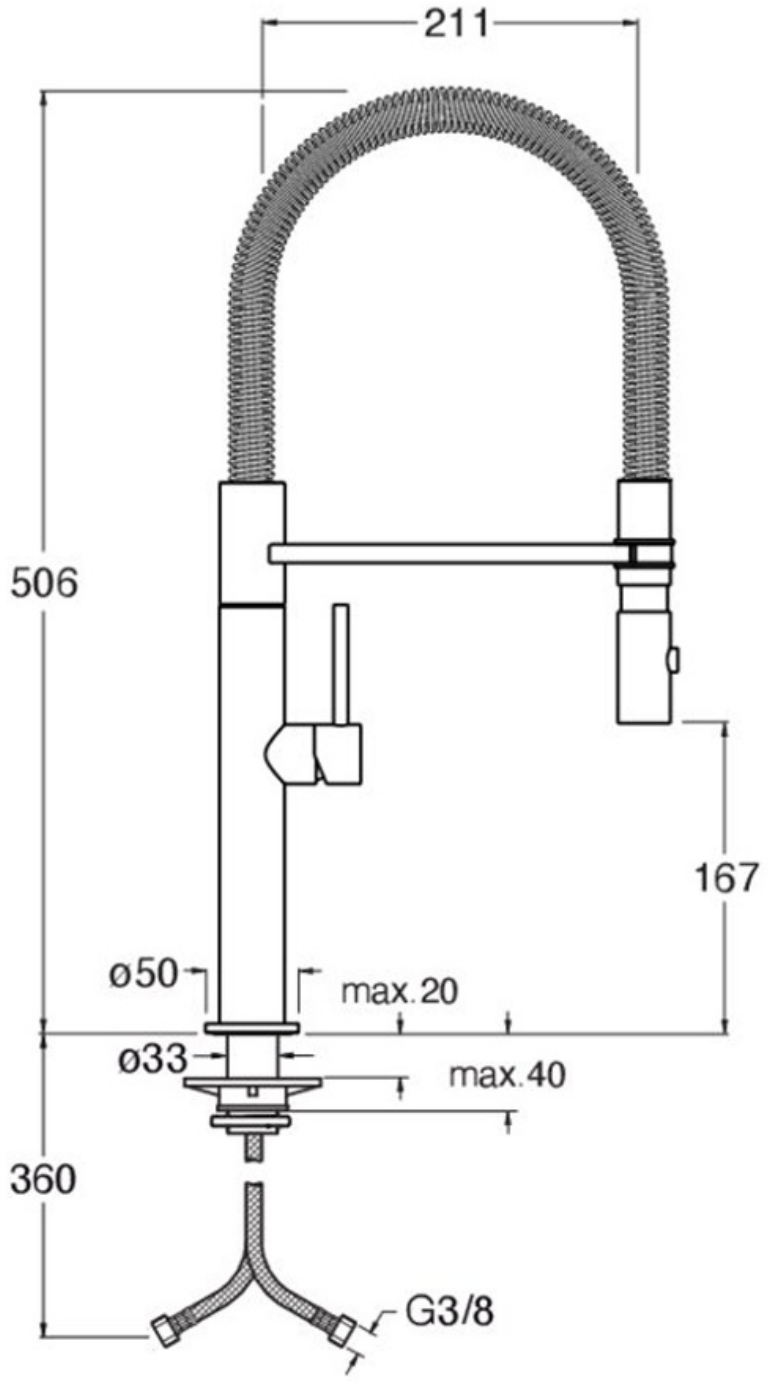
Robinet mitigeur d'évier inox avec douchette