MB15515
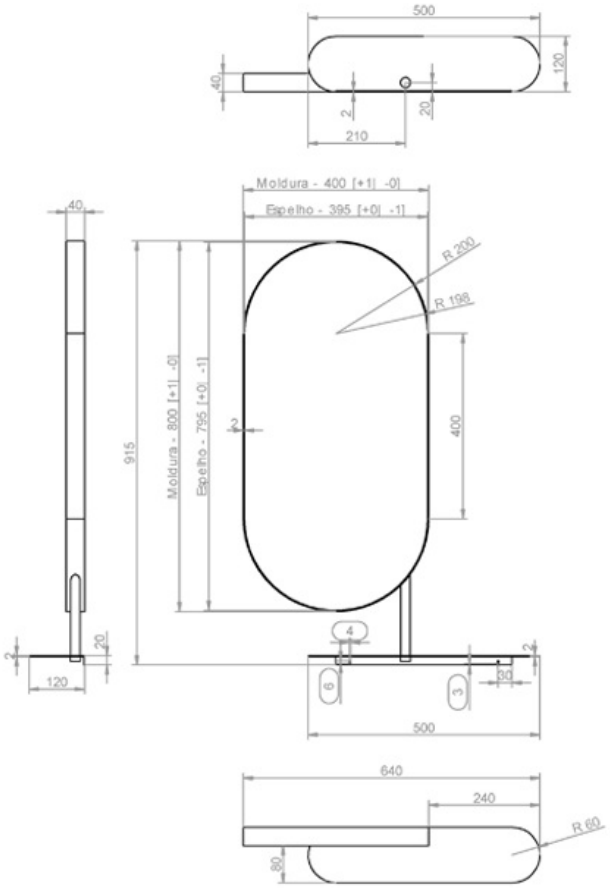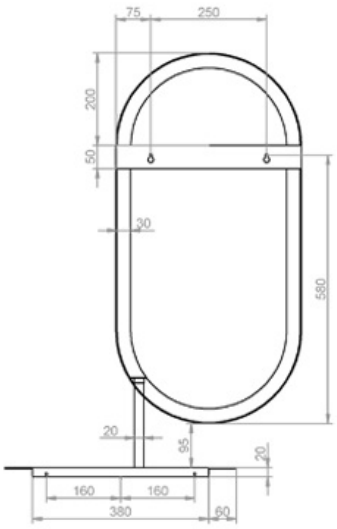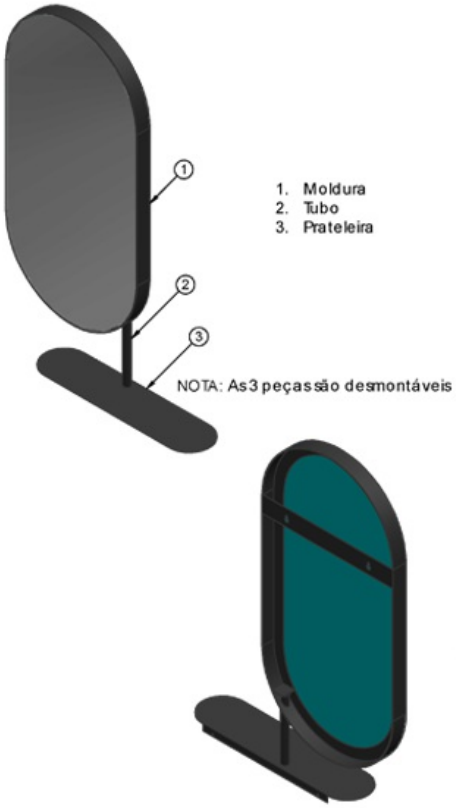
Miroir ovale avec tablette