MU11451

Mitigeur lavabo mural 2 trous encastré
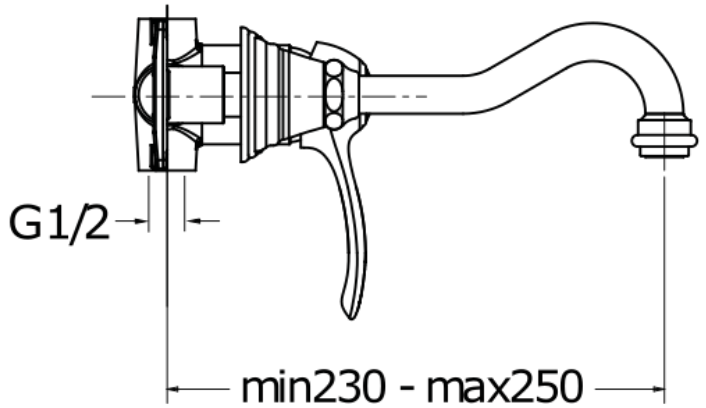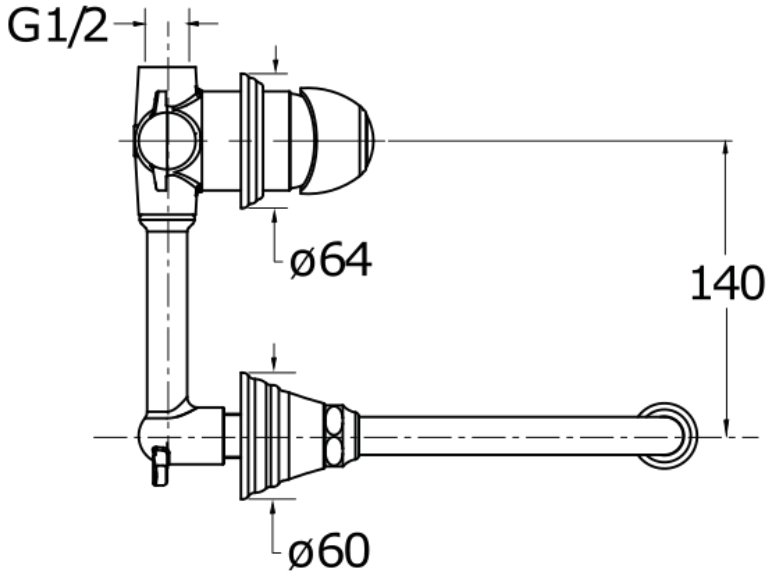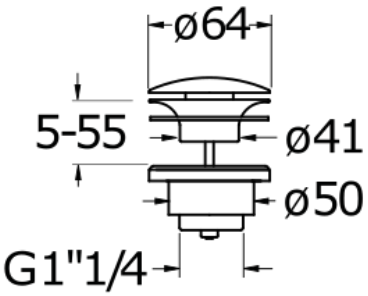
CRISTINA RUBINETTERIE
ondyna