# MU12092

Douche mitigeur
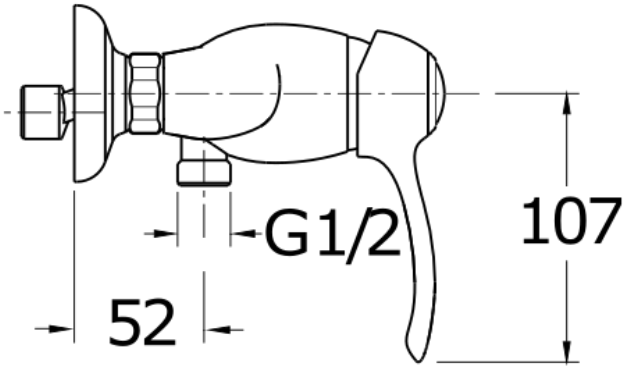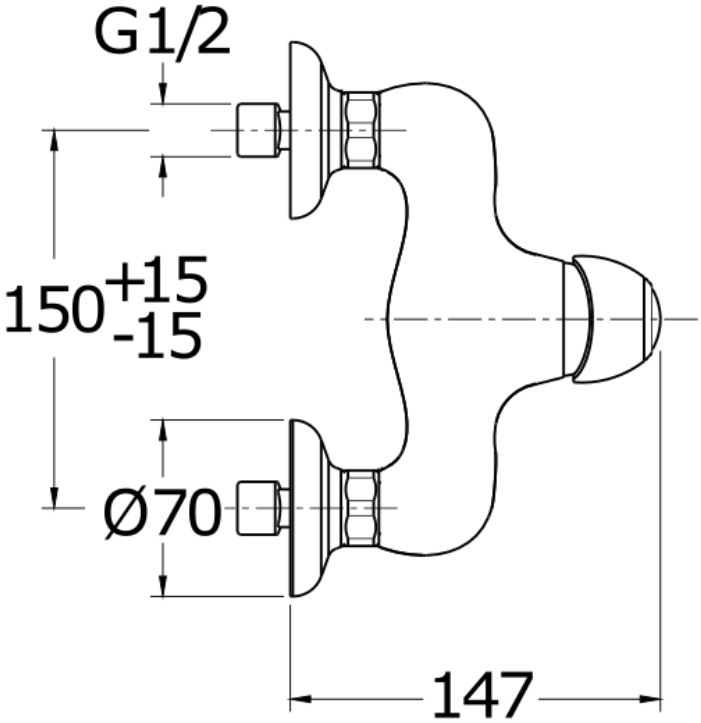
CRISTINA
RUBINETTERIE
ondyna